PRO·CRAFT

CZ | ČESKÝ 6

SK | SLOVENSKÝ 9

PL | POLSKI 12

BG | БЪЛГАРСКИ 15

RO | ROMÂNĂ 18

HU | MAGYAR 21

RU | РУССКИЙ 24

DE | DEUTSCH 27

CE 31

EN Translation of the original operating manual
CZ Překlad původního návodu k použití

SK Preklad pôvodného návodu na použitie
PL Tłumaczenie oryginalnej instrukcji obsługi
BG Превод на оригиналното ръководство за употреба
RO Traducere manualului de utilizare
HU Az eredeti használati utasítás fordítása
RU Перевод оригинальной инструкции по эксплуатации
DE Übersetzung der Original-Bedienungsanleitung

EN I Caution!

It is essential that you read the instructions in this manual before assembling, operating and maintaining the product.

CZ I Upozornění!

Neinstalujte, neprovádějte údržbu ani nepoužívejte tento výrobek dříve, než si přečtete pokyny uvedené v tomto návodu.

SK I Upozornenie!

Je dôležité, aby ste si pred montážou, údržbou a obsluhou produktu prečítali pokyny v tomto návode.

PL I Uwaga!

Należy koniecznie przeczytać instrukcje oraz wskazówki zawarte w niniejszym podręczniku przed montażem, obsługą oraz konserwacją produktu.

BG I Важно!

Es ist äußerst wichtig, die Anweisungen in diesem Handbuch zu lesen, bevor Sie mit der Montage, Wartung oder dem Betrieb des Produkts beginnen.

RO I Atenție!

Este esențial să citiți instrucțiunile din acest manual înainte de asamblare, efectuarea întreținerii și operarea produsului.

HU I Figyelem!

Fontos, hogy a termék összeszerelése, karbantartása és használata előtt elolvassa a kézikönyvben található utasításokat.

RU I Внимание!

Необходимо прочитать инструкции в данном руководстве перед сборкой, обслуживанием и эксплуатацией данного изделия.

DE I ACHTUNG!

Es ist sehr wichtig, dass Sie die Anweisungen in diesem Handbuch vor dem Zusammenbau, der Wartung und dem Betrieb dieser Maschine lesen.

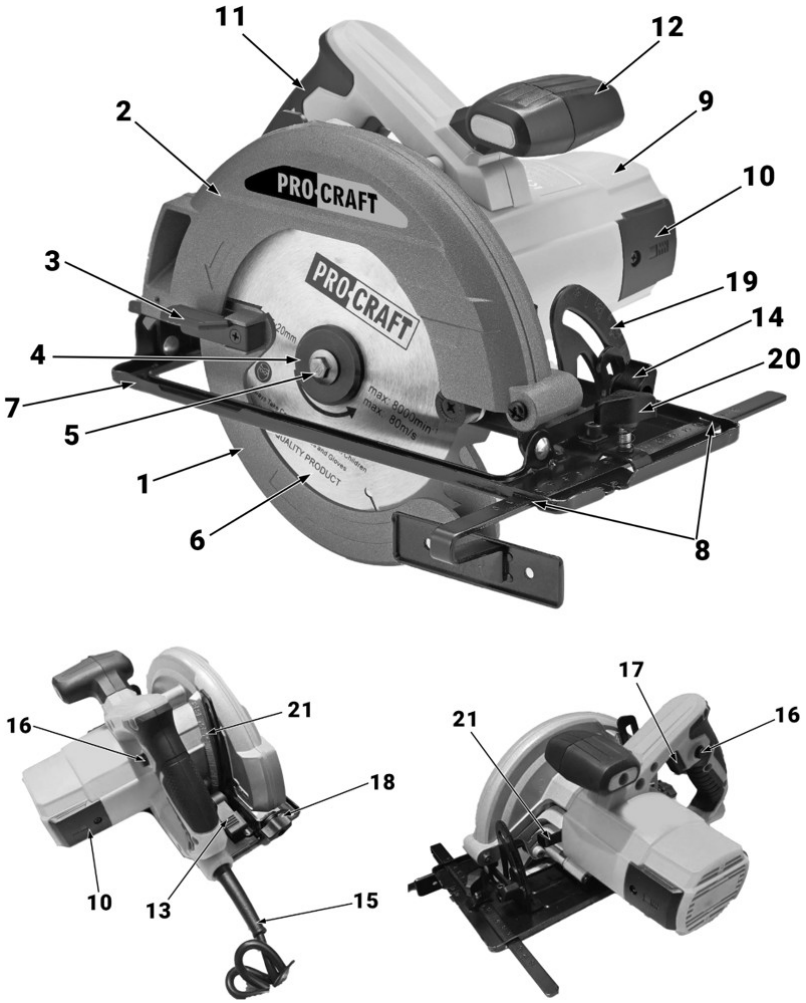

Pic. - 1/ Výkres / Kreslenie / Obrazek / Рисуване / Desen / Kép / Рис. / Мал.

EN | ENGLISH

CIRCULAR SAW
KR1400
MANUAL

TECHNICA SPECIFICATIONS

Model	KR1400
Rated voltage (V AC)	220-240
Frequency (Hz)	50
Rated power (W)	1400
No-load speed (min^{-1})	5400
Blade diameter (mm)	185
Bore size (mm)	20
Blade thickness (mm)	1.4
Number of teeth	24
Maximum RPM for blade (min^{-1})	7000
Maximum cutting depth (mm) -90° -45°	 63 46
Baseplate dimensions (mm)	300x140
Noise emission values determined according to EN 62841-2-5	
Sound pressure level (dB(A)) Measured sound power level (dB(A)) Uncertainty K (dB(A))	LpA=93 LwA=104 K=3
Vibration total values and uncertainty K determined according to EN 62841-2-5	
Vibration level (m/s^2) Main handle Auxiliary handle Uncertainty K (m/s^2)	 5.543 3.922 1.5
Protection level	IPX0
Protection class	II
Weigh EPTA (kg)	5
Weight (incl. accessories) (kg)	5.625
Power cord length (m)	3

⚠ **WARNING:** The declared vibration and noise emission levels represent the main applications of the tool. However, if the tool is used for different applications, with different accessories, or is poorly maintained, the emission levels may differ. This may significantly increase the exposure level over the total working period. The emission levels will vary depending on how the power tool is used and may exceed the levels given in this information sheet. These emission levels may be used to compare one tool with another and for a preliminary assessment of exposure. An accurate estimate of the load should also take into account times when the tool is shut down or running without use, which can significantly reduce the total load over the working period. Identify additional safety measures to protect the operator, such as maintaining the tool and accessories, keeping hands warm, using hearing protection, and

DESCRIPTIO (*PIC 1)

1. Moving blade guard
2. Fixed blade guard
3. Handle for opening the moving guard
4. Blade clamping washer
5. Clamping bolt
6. Saw blade
7. Baseplate
8. Parallel guide slot
9. Motor housing
10. Carbon brush cover
11. Main handle
12. Auxiliary handle
13. Depth adjustment lever
14. Angle adjustment screw (front)
15. Power cable
16. Safety button
17. Power button
18. Angle adjustment screw (back)
19. Angle scale
20. Parallel guide adjustment screw
21. Spindle lock
22. Depth scale

PACKAGE CONTENTS*

1. Manual
2. Circular saw
3. Special wrench
4. Spare carbon brushes
5. Parallel guide
6. Dust extraction adapter

** Please note that the contents of the package may vary depending on the country of purchase. For specific details regarding your package, please refer to the list provided with your product or contact your local distributor.*

⚠ The Procraft KR1400 circular saw is a reliable tool for wood cutting, designed for home use. It enables precise and clean cuts, making it ideal for repairs, furniture making, and other household projects.

With ergonomic handles and an intuitive system for adjusting angle and cutting depth, the saw is both easy and comfortable to operate. The moving and fixed blade guards enhance safety by protecting the user from potential injuries.

SAFETY WARNINGS

⚠ **WARNING! Read all safety warnings, instructions, illustrations and specifications provided with this power tool.** Failure to follow all instructions listed below may result in electric shock, fire and/or serious injury.

Save all warnings and instructions for future reference.

The term "power tool" in the warnings refers to your mains operated (corded) power tool or battery-operated (cordless) power tool.

CONVENTIONAL SIGNS AND SYMBOLS

Always wear protective goggles - Protects your eyes from debris.

Wear a dust mask - Prevents inhalation of harmful particles.

Wear ear protectors - Protects your hearing from excessive noise.

Read instruction manual.

General hazard safety alert.

In accordance with essential applicable safety standards of European directives

Eurasian Conformity mark.

Ukraine Conformity Mark

SPECIFIC SAFETY RULES FOR CIRCULAR SAW

SAFETY INSTRUCTIONS FOR ALL OPERATIONS

1. Do not place your hands in the cutting zone or touch the saw blade. Keep your other hand on the auxiliary handle or motor housing. Holding the saw with both hands helps protect them from being cut by the blade. Accidental hand placement in the cutting area can lead to severe injury from the rotating blade.
2. Do not place your hands under the workpiece. The blade guard does not provide protection from below, and accidental contact with the blade may result in serious injury.
3. Adjust the cutting depth according to the thickness of the workpiece. The blade should extend no more than the full height of a tooth above the workpiece. Incorrect depth settings can cause the blade to jam, increasing the risk of kickback and loss of control.
4. Do not hold the workpiece in your hands or on your lap. Secure it on a stable platform. This is essential to minimize the risk of contact with the blade and reduce hazards if the blade binds. An unsecured workpiece may shift, increasing the likelihood of jamming and kickback.

5. Hold the saw only by the insulated gripping surfaces if there's a risk of contact with hidden wiring. Contact with live wiring can energize metal parts of the saw, posing a risk of electric shock.
6. Always use a fence or straight guide for rip cuts. This improves accuracy and reduces the chance of blade jamming. Without a guide, the risk of blade jamming increases, which can lead to loss of control.
7. Use saw blades of the correct size with the appropriate mounting hole. Incompatible blades may wobble and cause a loss of control over the saw. Using incorrect blades results in vibration and unstable operation, which is dangerous at high speeds.
8. Do not use damaged or incorrect washers and bolts for securing the saw blade. These components are designed specifically for this saw to ensure safe operation. Incorrect fasteners may loosen the blade, leading to misalignment and a potential accident.
9. Do not use abrasive wheels with this saw. The saw is intended only for saw blades, and using abrasive wheels can lead to unsafe conditions. Abrasive wheels may break or impact saw performance, posing a risk of injury.

SAFE OPERATION CONDITIONS FOR THE LOWER BLADE GUARD

1. Check the lower blade guard for proper function before each use. Make sure the guard opens and closes smoothly without sticking. Never fix the guard in an open position, as improper function increases the risk of contact with the blade and injury.
2. If the saw is dropped, the guard may become deformed. Check its movement using the guard handle, ensuring it moves freely and does not touch the blade or other parts of the saw. This inspection should be performed each time the cutting angle or depth is adjusted.
3. Manually opening the lower blade guard is only allowed in exceptional cases, such as for plunge or complex cuts. In these cases, use the guard handle and release it immediately after the blade begins to enter the material. For all other types of cuts, the guard must open automatically.
4. Check the lower guard spring for proper function. If the guard or spring is not working correctly, stop using the tool and perform maintenance as a damaged guard mechanism can jam and lead to accidental contact with the blade.
5. Do not place the saw on a workbench or the ground with the lower guard open. The blade may continue to spin by inertia, causing the saw to move unexpectedly, posing a risk to the user and others nearby.

ADDITIONAL SAFETY MEASURES

1. Do not insert fingers or any other body parts into the chip ejection opening. There is a risk of injury from the rotating saw blade.
2. Do not cut metals. Sparks from heated metal particles can cause a fire.
3. Do not lift the saw above your head while operating.
4. Do not use the tool in a stationary position, such as attaching it to a workbench.

Causes and Warnings of Kickback

Kickback is a sudden reaction caused by blade binding or misalignment, which can cause the saw to move uncontrollably toward the operator. Blade jamming or restricted movement may cause kickback, throwing the saw backward. Blade misalignment or bending can cause the rear edge of the blade teeth to catch the workpiece, throwing the saw toward the operator.

Kickback is a result of improper use of the power tool, but it can be avoided by following these precautionary measures:

1. Hold the saw firmly with both hands and stand to the side of the blade. This helps you control kickback forces and prevents the saw from aligning with your body. Neglecting this rule increases the risk of injury, as kickback may cause the operator to lose control of the saw.
2. If the blade jams, immediately release the power switch and hold the saw in the material until the blade stops completely. Do not remove the saw from the cut while the blade is still spinning, as this can lead to kickback and sudden movement of the saw.
3. Before turning on a saw that is already in the workpiece, ensure the teeth are not touching the material. Otherwise, restarting the saw may cause kickback, increasing the risk of uncontrolled saw movement.
4. Secure long and thin workpieces on both sides of the cutting line to prevent kickback. Use supports to avoid material bending, as improper support for long pieces may cause them to shift and jam the blade.
5. Do not use dull or damaged saw blades. Worn or improperly sharpened teeth create excessive friction, increasing the risk of blade jamming and kickback.

6. Before starting work, ensure that the cutting depth and angle are properly set. Adjusting these parameters during operation may cause the blade to jam and result in a sudden saw kickback.
7. Be especially cautious when performing plunge cuts or cutting in areas with hidden obstacles. The blade may hit unseen objects, leading to jamming and kickback.

POWE SUPPLY

The instrument must be connected to the voltage corresponding to the voltage indicated on the marking label. Using a low voltage current can overload the tool. Type of current - AC, single phase. In accordance with European standards, the tool has a dual degree of protection against electric shock and, therefore, can be connected to an ungrounded outlet.

USINC THE TOOL

⚠ **ATTENTION!**

Before installing or removing accessories, ensure the tool is turned OFF, and unplugged from the outlet to avoid accidental activation.

Assembly

Installing or Replacing the Saw Blade

1. Ensure the saw is unplugged from any power source to prevent accidental activation during assembly.
2. Engage the spindle lock by pressing the spindle lock button (21) to prevent it from rotating.
3. Loosen the clamping bolt (5) using the special wrench, turning it counterclockwise.
4. Move the movable guard (1) so that it is fully seated in the protective casing (2).
5. Remove the old blade (if replacing) and place the blade clamping washer (4) on the spindle.
6. Install the new saw blade (6), ensuring the direction of rotation matches the arrows on the saw housing.
7. Position the blade clamping washer (4) securely over the new blade.
8. Secure the blade by tightening the clamping bolt (5) clockwise with the special wrench.
9. Check the blade's stability to ensure it is properly mounted and does not wobble before beginning operation.

Installing the Parallel Guide

1. Locate the parallel guide slot (8) on the base plate.
2. Insert the parallel guide into the slot, adjusting its position to the desired width based on the distance you want to maintain from the edge of the workpiece.
3. Secure the parallel guide by tightening the parallel guide adjustment screw (20) to lock it in place, ensuring it is stable and won't shift during cutting.

Adjusting the Cutting Angle

1. Locate the angle adjustment screws (14, 18), positioned at the front and back of the saw.
2. Loosen the screws by turning them counterclockwise.
3. Set the desired angle by tilting the saw to the required position, using the angle scale (19) as a reference to ensure accuracy.
4. Tighten the angle adjustment screws by turning them clockwise to secure the blade at the chosen angle.
5. Double-check the setting to confirm the angle is fixed and stable before beginning the cut.

Adjusting the Cutting Depth

1. Locate the depth adjustment lever (13), near the base plate (7).
2. Release the depth adjustment lever by pulling it to unlock.
3. Use the depth adjustment scale (22) to set the desired blade depth. Note: The values on the scale correspond to the cutting depth at a 90° angle (no bevel).
4. Raise or lower the base plate to adjust the blade depth, ensuring the blade extends slightly beyond the thickness of the workpiece.
5. Lock the depth adjustment lever by pushing it back into place, securing the depth setting.
6. Confirm the depth adjustment to ensure it's securely locked and the blade extends the desired amount before starting the cut.

Switch

Operation ⚠

ATTENTION!

Before operating the tool, always check the efficiency of the switch. After releasing it, the switch should easily return to the "Off" position.

7. Engage the safety button (16) by pressing it to unlock the power switch. This step prevents accidental activation of the saw.
8. Press the power switch (17) to start the saw. Hold the switch down continuously while operating.
9. To turn off the saw, release the power switch (17). The tool will immediately begin to stop, and the switch should automatically return to the "Off" position.

Using the Saw

1. Ensure the work area is clean, well-lit, and free of obstacles. Secure the workpiece on a stable surface to prevent movement during the cutting process.
2. Place the saw flat on the workpiece, ensuring that the baseplate (7) rests evenly. Align the saw blade with your cutting line.
3. Once positioned, turn on the saw and allow the blade to reach full speed before beginning to cut. This helps achieve a smoother, more precise cut and reduces the risk of the blade catching or binding in the material.
4. Guide the saw along the marked line with steady, controlled movements, letting the blade do the work without applying excessive force. For rip cuts, attach and use the parallel guide (20) for accuracy and control.
5. Once the cut is finished, release the power switch and allow the blade to come to a full stop before lifting the saw off the workpiece. Avoid lifting the saw while the blade is still spinning to prevent any risk of kickback.
6. Disconnect the saw from the power source, allow it to cool if necessary, and clean any debris or dust from the blade and saw components. Inspect for any wear or maintenance needs before storing the tool.

Using the Parallel Guide

1. Place the saw with the baseplate resting flat on the workpiece, and align the parallel guide along the edge of the material. The guide will help keep the cut consistent and straight as it follows the edge.
2. After positioning, turn on the saw and allow the blade to reach full speed. Then guide the saw along the marked line, letting the parallel guide maintain a uniform distance from the edge of the workpiece.
3. Apply gentle, consistent pressure toward the parallel guide as you move along the cut. This will help the saw stay aligned, producing an even, accurate cut.
4. Once you finish, release the power switch and allow the blade to come to a full stop before lifting the saw from the workpiece.

MAINTENANCE

Always before performing preventive maintenance work and ensure that the tool is switched off and unplugged from the outlet.

Cleaning the Saw

After each use, disconnect the saw from the power source and allow it to cool completely. Use a soft brush or cloth to remove sawdust, debris, and any buildup from the blade, base plate, and vents. Avoid using harsh chemicals or solvents that could damage the tool.

Inspecting the Blade

Regularly check the saw blade for any signs of wear, dullness, or damage. Replace the blade if you notice dull or chipped teeth, as a damaged blade can affect cutting performance and safety.

Carbon Brushes

⚠ ATTENTION!

This machine is equipped with carbon brushes that are essential for its operation. To ensure the tool functions efficiently and safely, these brushes require periodic inspection and replacement.

The carbon brushes are located under the covers on both sides of the tool. To access them:

1. Use a screwdriver to unscrew the fixing bolts on the brush covers.
2. Carefully remove the covers to access the carbon brushes.
3. Inspect the brushes for wear. If they are significantly worn or damaged, they must be replaced.

It is recommended to use only compatible carbon brushes for replacement. If you are unsure about the process, or for optimal results, have this maintenance performed at a specialized service center. Regular inspection and replacement of the carbon brushes will help prolong the life of your power tool and maintain its optimal performance.

Storage

Store the saw in a dry, clean place, away from direct sunlight and extreme

temperatures. If possible, use a protective case or cover to prevent dust buildup and protect the tool from moisture. Keep the saw in a secure location, out of reach of children.

Periodic inspection

Check all screws, bolts, and connections periodically to ensure they are tight and secure. Loose parts can affect tool performance and safety.

For safe and reliable operation of the instrument, keep in mind that the repair. Maintenance and adjustment of the instrument should be in service centers using only original spare parts and consumables.

Out of concern for the environment power tools, accessories and packaging should be recycled in accordance with applicable environmental protection regulations. Power tools must not be disposed into household waste!

EU countries only:

In accordance with the European Directive 2012/19/EU on waste electrical and electronic equipment and its implementation in national legislation, damaged or used electrical equipment must be separated and recycled in accordance with environmental regulations.

If disposed incorrectly, waste electrical and electronic equipment may have harmful effects on the environment and human health due to the potential presence of hazardous substances.

ENVIRONMENTAL PROTECTION

CZ | ČESKÝ

OKRUŽNÍ PILA KR1400 MANUÁL

TECHNICKÉ SPECIFIKACE

Model	KR1400
Jmenovité napětí (V AC)	220-240
Frekvence (Hz)	50
Jmenovitý výkon (W)	1400
Volnoběžné otáčky (min^{-1})	5400
Průměr kotouče (mm)	185
Montážní otvor (mm)	20
Tloušťka kotouče (mm)	1.4
Počet zubů	24
Maximální rychlost disku (ot./min.)	7000
Maximální hloubka řezu (mm) 90° 45°	 63 46
Rozměry základní desky (mm)	300x140
Hodnoty hladiny hluku jsou stanoveny v souladu s EN62841-2-5:	
Hladina akustického tlaku (dB(A)) Naměřená hladina akustického výkonu (dB(A)) Nejistota K (dB(A))	LpA=93 LwA=104 K=3
Celkové hodnoty vibrací a nejistota K jsou určeny podle EN62841-2-5:	
Úroveň vibrací (m/s^2) Hlavní rukojeť Přídavná rukojeť Chyba K (m/s^2)	 5.543 3.922 1.5
Úroveň ochrany	IPX0
Třída ochrany	II
Hmotnost EPTA (kg)	5
Hmotnost (včetně celé dodávky) (kg)	5.625
Délka kabelu (m)	3

VAROVÁNÍ: Deklarované hladiny vibrací a hluku odpovídají hlavním oblastem použití nářadí. Pokud je však nářadí používáno pro jiné účely, s jiným příslušenstvím nebo ve špatném technickém stavu, může se hladina hluku a vibrací lišit. To může výrazně zvýšit úroveň expozice po celou pracovní dobu. Hladina hluku a vibrací se bude lišit v závislosti na způsobu používání elektrického nářadí a může překročit hodnoty uvedené v tomto informačním listu. Tyto hladiny hluku a vibrací lze použít k porovnání jednoho nástroje s druhým ak provedení předběžného posouzenídopadu. Přesný odhad zatížení musí také zohlednit dobu, kdy je nástroj vypnutý nebo běží, ale nepoužívá se. To může výrazně snížit celkovou zátěž během pracovní doby. Identifikujte další bezpečnostní opatření na ochranuobsluhy, jako jsou: údržba nářadí a příslušenství, zahřívání rukou, používáníany sluchu a organizace pracovního postupu.

POPIS (*VÝKRES 1)

1. Pohyblivýbaldisku
2. Pevnépouzdrodisku
3. Rukojetpro otevírání posuvnéhopouzdra
4. Kotoučoválakovámyčka
5. Upínacíšroub
6. Pilovýkotouč
7. Základnídeska
8. Otvorpro paralelnídoraz
9. Skříňmotoru
10. Krytuhlíkovéhokartáče
11. Hlavnírukojeť
12. Přídavnárukojeť
13.
14. Rukojeťzámkuhloubkyřezu
15. Úhlovýupevňovacíšroub (přední)
16. Napájeckabel
17. Bezpečnostnítlačítko
18. Tlačítkonapájení
19. Úhlovýupevňovacíšroub (zadní)
20. Stupniceúhlunáklonu
21. Šroubpro upevněnípřídavného plotu
22. Zámekvřetena
23. Stupnicehloubkyřezu

OBSAH DODÁVKY *

1. Uživatelskápříručka
2. Kotoučovápila
3. Speciálníklíč
4. Náhradníuhlíkovékartáče
5. Paralelnízastavení
6. Adaptérna vysavač

** Vezměte prosím na vědomí, že obsah balení se může lišit v závislosti na zemi nákupu. Pro konkrétní informace o obsahu vaší zásilky se obraťte na místní distributory.*

Kotoučová pila Procraft KR1400 je spolehlivý nástroj na řezání dřeva určený pro domácí použití. Poskytuje přesné a čisté řezy, takže je ideální pro domácí kutily, výrobu nábytku a další kutilské projekty.

Díky ergonomickým rukojetím a intuitivnímu systému nastavení úhlu sklonu a hloubkyřezuje pila pohodlnáa snadnoovladatelnáPohyblivéa pevné kryty kotoučů zvyšují bezpečnost tím, že chrání uživatele před možným zraněním.

BEZPEČNOSTNÍ PRAVIDLA

⚠ **OPATRNĚ!Přečtěte si prosím všechna bezpečnostnívarování, pokyny, ilustracea specifikacedodávanés tímtoelektrickýmstrojem.** Nedodrženívšech níže uvedenýchpokynů může mít za následek úraz elektrickým proudem a/nebo vážné zranění.

Uschovejtevšechna varováná pokyny pro budoucípoužití.

Termín „elektrické nářadí“ nebo „elektrický stroj“ v těchto varováních se vztahuje na vaše elektrické nářadí s napájecím kabelem nebo akumulátorové elektrické nářadí.

SYMBOLY A ZNAČKY

Vždy používejte ochranné brýle - Chrání vaše oči před nečistotami.

Noste protiprachovou masku - Zabraňuje vdechování škodlivých částic.

Používejte chrániče sluchu - Chraňte svůj sluch před nadměrným hlukem.

Všeobecnébezpečnostnípozorněníanebezpečí.

Dodržovánízákladníchbezpečnostníchmorem platných evropských směrnic

Euroznámkashody.

Ukrajinskáznačkashody

ZVLÁŠTNÍ BEZPEČNOSTNÍ PRAVIDLA PRO KRUHOVÉ PILY

BEZPEČNOSTNÍ POKYNY PRO VŠECHNY OPERACE

1. Udržujte ruce mimo oblast řezání a nedotýkejte se pilového kotouče. Druhou ruku držte na přídavné rukojeti nebo krytu motoru. Držení pily oběma rukama pomáhá chránit pilu před pořezáním pilovým kotoučem. Pokud se vám ruka zachytí v oblasti řezu, můžete se vážně zranit rotujícím pilovým kotoučem.
2. Nedržte se za ruce pod obrobkem. Ochranný kryt není schopen chránit před kontaktem s pilovým kotoučem zespodu obrobku, což může vést k náhodnému kontaktu ruky s kotoučem a zranění.
3. Nastavte hloubku řezu v závislosti na tloušťce obrobku. Pilový kotouč by nemělvyčnívatz obrobkuvíce než celouvýškuzubu. Nesprávné nastaveníhloubkymůžezpůsobitzablokovánkotouče,což zvyšuje riziko zpětného rázu a ztráty kontroly nad pilou.
4. Nedržteřezaný obrobekv rukou nebo na klíně. Upevněteji na

Přečtětesi návodk použití.

stabilní stojan. To je důležité pro minimalizaci rizika kontaktu s pilovým kotoučem a snížení nebezpečí jeho zaseknutí. Uvolněná část se může přemístit, což zvyšuje pravděpodobnost zaseknutí a zpětného rázu.

5. Při kontaktu s kabeláží držte pilu pouze za izolované úchopné plochy. Pokud se dostanete do kontaktu s elektrickým vedením, mohou se kovové části pily dostat pod napětí, což je nebezpečné pro obsluhu, protože při práci na neizolovaných částech pily může dojít k úrazu elektrickým proudem.
6. Při trhání vždy používejte plot nebo rovný plot. To zvyšuje přesnost a snižuje riziko zaseknutí. Chybějící vedení zvyšuje riziko zaseknutí kotouče, což může vést ke ztrátě kontroly nad pilou.
7. Používejte pilové kotouče správné velikosti a se správným montážním otvorem. Nevhodné kotouče mohou vibrovat a způsobit ztrátu kontroly nad pilou. Použití nevhodných kotoučů způsobí vibrace a nestabilní provoz, což je nebezpečné při vysokých rychlostech.
8. K upevnění pilového kotouče nepoužívejte poškozené nebo nesprávné podložky a šrouby. Tyto funkce jsou navrženy speciálně pro tuto pilu, aby byla zajištěna bezpečnost. Nesprávné upevňovací prvky mohou oslabit kotouč a způsobit jeho posunutí, což má za následek neočekávanou nouzovou situaci.
9. S touto pilou nepoužívejte abrazivní kotouče. Pila je navržena pro použití pouze s pilovými kotouči a použití abrazivních kotoučů může vést k nebezpečným podmínkám. Brusné kotouče se mohou zlomit nebo narušit provoz pily, což může vést ke zranění.

BEZPEČNÉ PRACOVNÍ PODMÍNKY SE SPODNÍM OCHRANNÝM PLÁŠTĚM

1. Před použitím zkontrolujte, zda je spodní ochranný kryt v dobrém stavu. Ujistěte se, že se spodní kryt otevírá a zavírá bez přilepení. Nikdy jej nezajistěte v otevřené poloze, protože nesprávná obsluha ochranného krytu zvyšuje riziko kontaktu s pilovým kotoučem a zranění.
2. Pokud pila spadne, může dojít k deformaci pláště. Zkontrolujte jej pomocí ochranné rukojeti a ujistěte se, že se volně pohybuje a nedotýká se kotouče nebo jiných částí pily. Tato kontrola musí být provedena při každé změně úhlu a hloubky řezu.
3. Spodní kryt lze ručně otevřít pouze ve výjimečných případech, například při provádění zanořovacích nebo složitých řezů. V těchto případech je nutné použít rukojeť pláště a uvolnit ji ihned poté, co se disk začne zanořovat do materiálu. U všech ostatních typů řezání by se měl kryt otevřít automaticky.
4. Zkontrolujte funkci pružiny spodního ochranného krytu. Pokud kryt a pružina nefungují správně, přestaňte pracovat a proveďte údržbu nářadí, protože poškozený ochranný mechanismus se může zablokovat a způsobit náhodný kontakt s kotoučem.
5. Nenechávejte pilu na pracovní ploše s otevřeným spodním krytem. Pilový kotouč pohybující se setrvačností se může zachytit o povrcha způsobit nekontrolovatelný pohyb pily, což představuje nebezpečí pro uživatele a ostatní.

DODATEČNÁ BEZPEČNOSTNÍ OPATŘENÍ

1. Nevkládejte prsty nebo jiné části těla do otvoru pro vyhazování třísek. Hrozí nebezpečí poranění rotujícím pilovým kotoučem.
2. Neprovádějte řezáníkovů. Jiskry z horkých kovových částic mohou způsobit požár.
3. Při práci nezvedejte pilu nad hlavu.
4. Nepoužívejte nástroj ve stacionární poloze, například když jej připevníte k pracovnímu stolu.

Příčiny zpětného rázu a varování

Zpětný ráz je náhlá reakce, ke které dochází, když se pilový kotouč zasekne nebo vychýlí, což může způsobit nekontrolovatelný pohyb pily směrem k obsluze. Zaseknutý nebo omezený kotouč může způsobit "zpětný ráz" tam, kde je pila odhozena dozadu. Zkroucený nebo ohnutý pilový kotouč umožňuje zadní hraně zubů kotouče zachytit se o obrobek, což způsobí vymrštění pily směrem k obsluze.

Zpětný ráz je důsledkem nesprávného použití elektrického nářadí, ale lze mu zabránit dodržováním následujících opatření:

1. Držte pilu pevně oběma rukama a stůjte mimo linii kotouče. To pomáhá kontrolovat síly zpětného rázu a zabraňuje tomu, aby se pila dostala do souladu s obsluhou, protože pokud tak neučiníte, zvyšuje se riziko zranění, protože zpětný ráz může způsobit, že obsluha ztratí kontrolu nad pilou.
2. Pokud se kotouč zasekne, okamžitě uvolněte tlačítko napájení a držte pilu na místě, dokud se kotouč zcela nezastaví. Neodstraňujte pilu z řezu, dokud se kotouč nepřestane otáčet, protože pokus o odstranění pily před zastavením kotouče může způsobit "zpětný ráz" a náhlé vymrštění pily.
3. Před zapnutím pily, když je v obrobku, se ujistěte, že se zuby kotouče nedotýkají materiálu. V opačném případě může při opětovném spuštění pily dojít ke zpětnému rázu, což zvyšuje riziko, že se pila během spouštění vymkne kontrole.
4. Bezpečně upněte tenké a dlouhé obrobky na obou stranách čáry řezu, abyste zabránili zpětnému rázu. Používejte podpěry, abyste zabránili prověšení materiálu, protože nesprávné podepření dlouhých kusů může způsobit jejich posunutí a zablokování kotouče.
5. Nepoužívejte tupé nebo poškozené pilové kotouče. Opotřebované nebo nesprávně nabroušené zuby vytvářejí nadměrné tření, čímž se zvyšuje riziko zaseknutí kotouče a zpětného rázu.
6. Před zahájením práce se ujistěte, že je správně nastavena hloubka řezu a úhel. Změna těchto parametrů během provozu může způsobit zaseknutí kotouče a prudké trhnutí pily.
7. Při provádění ponorných řezů nebo řezů v oblastech s neviditelnými překážkami dbejte zvýšené opatrnosti. Disk může narazit na skryté předměty, což způsobí zaseknutí nástroje a zpětný ráz.

NAPÁJENÍ

Nářadí musí být připojeno k síťovému napětí, které odpovídá napětí uvedenému na typovém štítku. Použití nízkonapěťového proudu může přetížit nástroj. Druh proudu: střídavý, jednofázový. V souladu s evropskými normami má nářadí dvojí stupeň ochrany proti úrazu elektrickým proudem a lze jej tedy zapojit do neuzemněných zásuvek.

POUŽÍVÁNÍ

⚠ **POZOR!**

Při instalaci nebo odebírání příslušenství se ujistěte, že je nářadí VYPNUTÉ a kabel není zapojen do elektrické zásuvky.

Shromáždění

Instalace nebo výměna pilového kotouče

1. Ujistěte se, že je pila odpojena od jakéhokoli zdroje napájení, aby se zabránilo náhodné aktivaci během montáže.
2. Zajistěte vřeteno stisknutím aretačního tlačítka vřetena (21), abyste zabránili jeho otáčení.
3. Uvolněte upínací šroub (5) pomocí speciálního klíče otáčením proti směru hodinových ručiček.
4. Posuňte posuvný kryt (1) tak, aby z cela zapadl do ochranného krytu (2).
5. Vyjměte starý kotouč (pokud jej vyměňujete) a namontujte tlakovou myčku (4) na vřeteno.
6. Nainstalujte nový pilový kotouč (6) a ujistěte se, že jeho směr otáčení odpovídá šipkám na těle pily.
7. Nainstalujte tlakovou myčku (4) na nový kotouč.
8. Kotouč zajistěte utažením upínacího šroubu (5) ve směru hodinových ručiček pomocí speciálního klíče.
9. Před zahájením práce zkontrolujte stabilitu disku, abyste se ujistili, že je správně nainstalován a nemá žádnou vůli.

Nastavení paralelního nastavení

1. Vyhledejte otvor pro podélné vodítko (8) na základní desce.
2. Vložte vodítko do otvoru a upravte jeho polohu na požadovanou šířku v závislosti na vzdálenosti, kterou chcete zachovat od okraje obrobku.
3. Zajistěte podélné vodítko utažením pojistného šroubu podélného vodítka (20), abyste jej pevně zajistili a zabránili jeho posunutí během řezání.

Nastavení úhlu řezu

1. Najděte zajišťovací šrouby úhlu zkosení (14, 18) umístěné v přední a zadní části pily.
2. Uvolněte šrouby otáčením proti směru hodinových ručiček.
3. Nastavte požadovaný úhel nakloněním pily do požadované polohy, pro přesnost použijte stupnici úhlu úkosu (19).
4. Utáhněte zajišťovací šrouby úhlu zkosení otáčením ve směru hodinových ručiček, abyste zajistili kotouč ve zvoleném úhlu.
5. Než začnete řezat, znovu zkontrolujte nastavení, abyste se ujistili, že je úhel uzamčen a stabilní.

Nastavení hloubky řezu

1. Najděte páku pro nastavení hloubky (13) umístěnou v blízkosti základní desky (7).
2. Uvolněte páku nastavení hloubky jejím zatažením, abyste ji odemkli.
3. Pomocí stupnice nastavení hloubky (22) nastavte požadovanou hloubku řezu. Pozor: hodnoty na stupnici odpovídají hloubce řezu pod úhlem 90° (bez náklonu).
4. Zvedněte nebo spusťte opěrnou desku pro nastavení hloubky řezu a ujistěte se, že kotouč mírně přesahuje tloušťku obrobku.
5. Zajistěte páku nastavení hloubky jejím vrácením do původní polohy, abyste zajistili nastavení.
6. Před zahájením řezání se ujistěte, že je hloubka řezu správně nastavena, páka je bezpečně zajištěna a čepel vyčnívá ve správné vzdálenosti.

Zapněte provoz

⚠ **POZOR!**

Před použitím nářadí vždy zkontrolujte správnou funkci spínače. Po uvolnění by se měl spínač snadno vrátit do polohy "Vypnuto".

1. Stisknutím bezpečnostního tlačítka (16) odblokujte tlačítko napájení. Tento krok zabrání náhodnému zapnutí pily.
2. Zapněte pilu stisknutím tlačítka napájení (17). Při práci držte tlačítko stisknuté.
3. Chcete-li pilu vypnout, uvolněte tlačítko napájení (17). Nářadí se začne zastavovat a spínač by se měl automaticky vrátit do polohy vypnuto.

Pomocí pily

1. Ujistěte se, že pracovní plocha je čistá, dobře osvětlená a bez nepořádku. Zajistěte obrobek na stabilním povrchu, abyste zabránili jeho pohybu při řezání.
2. Umístěte pilu na obrobek tak, aby opěrná deska (7) byla v rovině. Vyrovnejte pilový kotouč s linií řezu.
3. Jakmile je pila umístěna, zapněte ji a před zahájením řezu nechte kotouč dosáhnout plné rychlosti. To pomáhá dosáhnout hladšího a přesnějšího řezu, což snižuje riziko zablokování kotouče nebo zaseknutí v materiálu.
4. Veďte pilu podél zamýšlené linie pomocí plynulých, kontrolovaných pohybů, což umožňuje kotouči vykonávat práci bez použití nadměrné síly. Pro podélné řezy nainstalujte a používejte podélné vodítko (20) pro větší přesnost a kontrolu.
5. Jakmile je řez dokončen, uvolněte tlačítko napájení a před zvednutím pily z obrobku počkejte, dokud se kotouč zcela nezastaví. Vyvarujte se zvedání pily, když se kotouč stále točí, abyste předešli riziku zpětného rázu.
6. Odpojte pilu od zdroje energie, v případě potřeby ji nechte vychladnout a odstraňte kotouče a součásti pily veškeré nečistoty a prach. Před uskladněním zkontrolujte, zda není nástroj opotřebovaný nebo zda nepotřebuje údržbu.

Použití trhacího plotu

1. Umístěte pilu tak, aby opěrná deska ležela naplocho na obrobku a vyrovnejte podélné vodítko s okrajem materiálu. Plot vám pomůže udržet rovný a rovnoměrný řez při sledování okraje.
2. Po instalaci zapněte pilu a nechte kotouč dosáhnout plné rychlosti. Poté veďte pilu podél vyznačené čáry, aby měl podélný vodítko rovnoměrnou vzdálenost od okraje obrobku.
3. Při pohybu podél linie řezu vyvíjejte jemný a rovnoměrný tlak na podélné vodítko. To pomůže pile zůstat ve stopě a zajistí hladký a

přesný řez.

4. Jakmile je řez dokončen, uvolněte tlačítko napájení a před zvednutím pily z obrobku počkejte, dokud se kotouč zcela nezastaví.

PÉČE A ÚDRŽBA

Před prováděním jakékoli údržby se vždy ujistěte, že je nářadí vypnuté a odpojené od zdroje energie.

Čištění pily

Po každém použití odpojte pilu od zdroje napájení a nechte ji zcela vychladnout. K odstranění pilin, nečistot a jakýchkoli usazenin z pilového kotouče, základní desky a větracích otvorů použijte měkký kartáč nebo hadřík. Vyvarujte se použití agresivních chemikálií nebo rozpouštědel, které by mohly přístroj poškodit.

Kontrola pilového kotouče

Pilový kotouč pravidelně kontrolujte, zda nejeví známky opotřebení, tuposti nebo poškození. Vyměňte kotouč, pokud si všimnete tupých nebo vyštípnutých zubů, protože poškozený kotouč může zhoršit řezný výkon a bezpečnost.

Uhlíkové kartáče

⚠ POZOR!

Tento stroj je vybaven uhlíkovými kartáči, které hrají důležitou roli v jeho provozu. K zajištění účinného a bezpečného provozu nástroje vyžadují kartáče pravidelnou kontrolu a výměnu.

Uhlíkové kartáče jsou umístěny pod kryty na obou stranách nástroje. Přístup k nim:

1. Pomocí šroubováku povolte upevňovací šrouby na krytech kartáčů.
2. Opatrně sejměte kryty, abyste získali přístup k uhlíkovým kartáčkům.
3. Zkontrolujte opotřebení kartáčů. Pokud jsou výrazně opotřebované nebo poškozené, je nutné je vyměnit.

Pro výměnu se doporučuje používat pouze kompatibilní uhlíkové kartáče. Pokud si nejste jisti postupem nebo chcete dosáhnout optimálních výsledků, nechejte servis provést v kvalifikovaném servisním středisku. Pravidelná kontrola a výměna uhlíkových kartáčků pomůže prodloužit životnost vašeho elektrického nářadí a udržet optimální výkon.

Skladování

Pilu skladujte na suchém, čistém místě, mimo přímé sluneční světlo a extrémní teploty. Pokud je to možné, používejte ochranné pouzdro nebo krabici, abyste zabránili hromadění prachu a chránili přístroj před vlhkostí. Pilu uchovávejte na bezpečném místě, mimo dosah dětí.

Pravidelná kontrola

Pravidelně kontrolujte všechny šrouby, šrouby a spoje, abyste se ujistili, že jsou bezpečně utaženy a zajištěny. Uvolněné upevňovací prvky mohou snížit výkon nástroje a ovlivnit bezpečnost při práci.

Pro bezpečný a spolehlivý provoz nářadí pamatujte, že opravy, údržbu a seřízení musí být prováděny v autorizovaných servisních střediscích s použitím pouze originálních náhradních dílů a spotřebního materiálu.

OCHRANA ŽIVOTNÍHO PROSTŘEDÍ

Elektrické nářadí, příslušenství a obaly by měly být recyklovány způsobem šetrným k životnímu prostředí. Nevyhazujte elektrické nářadí do domovního odpadu!

Pouze pro země EU:

V souladu s evropskou směrnicí 2012/19/EU o odpadních elektrických a elektronických zařízeních a příslušnými vnitrostátními právními předpisy musí být vadné nebo vyřazené elektrická zařízení shromažďována za účelem ekologicky bezpečné recyklace.

Při nesprávné likvidaci mohou mít použitá elektrická a elektronická zařízení škodlivé účinky na životní prostředí a lidské zdraví v důsledku možné přítomnosti nebezpečných látek.

SK | SLOVENSKÝ

OKRUŽNÁ PÍLA KR1400

POUŽÍVATEĽSKÁ PRÍRUČKA

TECHNICKÉ ŠPECIFIKÁCIE

Model	KR1400
Menovité napätie (V AC)	220-240
Frekvencia (Hz)	50
Menovitý výkon (W)	1400
Voľnobežné otáčky (min-1)	5400
Priemer kotúča (mm)	185
Montážny otvor (mm)	20
Hrúbka kotúča (mm)	1.4
Počet zubov	24
Maximálna rýchlosť disku (ot./min.)	7000
Maximálna hĺbka rezu (mm) 90° 45°	 63 46
Rozmery základnej dosky (mm)	300x140
Hodnoty hladiny hluku sú stanovené v súlade s EN62841-2-5:	
Hladina akustického tlaku (dB(A)) Nameraná hladina akustického výkonu (dB(A)) Neistota K (dB(A))	LpA=93 LwA=104 K=3
Celkové hodnoty vibrácia a neistota K sú určené podľa EN62841-2-5:	
Úroveň vibrácií (m/s²) Hlavná rukoväť Prídavná rukoväť Chyba K (m/s²)	 5.543 3.922 1.5
Úroveň ochrany	IPX0
Trieda ochrany	II
Hmotnosť EPTA (kg)	5
Hmotnosť (vrátane celej dodávky) (kg)	5.625
Dĺžka kábla (m)	3

⚠ UPOZORNENIE: Deklarované úrovne vibrácií a hluku zodpovedajú hlavným oblastiam použitia náradia. Ak sa však náradie používa na iné účely, s iným príslušenstvom alebo v zlom technickom stave, hladina hluku a vibrácií sa môže líšiť. To môže výrazne zvýšiť úroveň vystavenia počas celého pracovného obdobia. Hladiny hluku a vibrácií sa budú líšiť v závislosti od spôsobu používania elektrického náradia a môžu prekročiť hodnoty uvedené v tomto informačnom liste. Tieto úrovne hluku a vibrácií sa môžu použiť na porovnanie jedného nástroja s druhým a na vykonanie predbežných hodnotení vplyvu. Presný odhad zaťaženia musí brať do úvahy aj čas, keď je nástroj vypnutý alebo spustený, ale nepoužíva sa. To môže výrazne znížiť celkové pracovné zaťaženie počas pracovného obdobia. Identifikujte dodatočné bezpečnostné opatrenia na ochranu operátora, ako sú: údržba náradia a príslušenstva, zahrievanie rúk, používanie ochrany sluchu a organizácia pracovného postupu.

POPIS ZARIADENIA (*KRESLENIE 1)

1. Pohyblivý obal disku
2. Pevný obal disku
3. Rukoväť na otváranie posuvného hornej puzdra
4. Kotúčový plakový čistič
5. Upínacia skrutka
6. Pílový kotúč
7. Základná doska
8. Otvor pre paralelný doraz
9. Kryt motora
10. Kryt uhlíkovej kefy

11. Hlavná rukoväť
12. Prídavná rukoväť
13. Rukoväť zámku hĺbky rezu
14. Uhlová upevňovacia skrutka (vpredu)
15. Napájací kábel
16. Bezpečnostné tlačidlo
17. Tlačidlo napájania
18. Uhlová upevňovacia skrutka (zadná)
19. Stupnica uhla sklonu

20. Upevňovacia skrutka paralelného oplotenia
21. Aretácia vretena
22. Stupnica hĺbky rezu

OBSAH DODÁVKY *

1. Používateľská príručka
2. Kotúčová píla
3. Špeciálny kľúč
4. Náhradné uhlíkové kefky
5. Paralelné zastavenie

OSOBITNÉ BEZPEČNOSTNÉ PRAVIDLÁ PRE KRUHOVÉ PÍLY

6. Adaptér na vysávač

** Upozorňujeme, že obsah balenia sa môže líšiť v závislosti od krajiny nákupu. Pre konkrétne informácie o obsahu vašej zásielky sa obráťte na miestnych distribútorov.*

Kotúčová píla Procraft KR1400 je spoľahlivý nástroj na rezanie dreva určený na domáce použitie. Poskytuje presné a čisté rezy, vďaka čomu je ideálny pre domácich majstrov, výrobu nábytku a iné DIY projekty.

Vďaka ergonomickým rukovätiam a intuitívnemu systému nastavenia uhla sklonu a hĺbky rezu sa píla pohodlne a jednoducho používa. Pohyblivé a pevné chrániče kotúčov zvyšujú bezpečnosť tým, že chránia užívateľa predmožnými zraneniami.

BEZPEČNOSTN PRAVIDLÁ

⚠ **POZORNE! Prečítajte si všetky bezpečnostné upozornenia, pokyny, ilustrácie a špecifikácie dodané s týmto elektrickým strojom.** Nedodržanie všetkých nižšie uvedených pokynov môže mať za následok zásah elektrickým prúdom a/alebo vážne zranenie.

Uschovajte si všetky upozornenia a pokyny pre budúce použitie.

Výraz „elektrické náradie“ alebo „elektrický stroj“ v týchto varovaniach sa vzťahuje na vaše elektrické náradie s prívodným káblom alebo akumulátorové elektrické náradie.

SYMBOL A SYMBOL

Vždy noste ochranné okuliare - Chránia vaše oči pred úlomkami.

Noste protiprachovú masku - Zabraňuje vdýchnutiu škodlivých častíc.

Noste chrániče sluchu - Chráňte svoj sluch pred nadmerným hlukom.

Prečítajte si návod na použitie.

Všeobecné bezpečnostné upozornenie na nebezpečenstvo.

Dodržiavanie základných bezpečnostných noriem platných európskych smerníc

Eurázijská značka zhody

Ukrajinská značka zhody

BEZPEČNOSTNÉ POKYNY PRE VŠETKY OPERÁCIE

1. Držte ruky mimo oblasti rezu a nedotýkajte sa pílového kotúča. Druhú ruku držte na prídavnej rukoväti alebo kryte motora. Držanie píly oboma rukami pomáha chrániť ich pred prerezaním pílovým kotúčom. Ak sa vám zachytí ruka v oblasti rezu, môžete sa vážne zraniť rotujúcim pílovým kotúčom.
2. Nedržte sa za ruky pod obrobkom. Ochranný kryt nie je schopný chrániť pred kontaktom s pílovým kotúčom zospodu obrobku, čo môže viesť k náhodnému kontaktu ruky s kotúčom a zraneniu.
3. Nastavte hĺbku rezu v závislosti od hrúbky obrobku. Pílový kotúč by nemal vyčnievať z obrobku viac ako celú výšku zuba. Nesprávne nastavenie hĺbky môže spôsobiť zaseknutie kotúča, čím sa zvyšuje

rizikospätnéhorázua stratykontrolynad pílou.

4. Nedržte rezaný obrobok v rukách alebo na lone. Namontujte ho na stabilnýstojan. Je to dôležité,aby sa minimalizovaloriziko kontaktu s pílovým kotúčom a znížilo sa nebezpečenstvo jeho zaseknutia. Uvoľnená časť sa môže premiestniť, čím sa zvyšuje pravdepodobnosťzaseknutia a spätného rázu.
5. Pri kontakte s elektrickým vedením držte pílu iba za izolované rukoväte. Ak prídete do kontaktu s elektrickým vedením, kovové časti píly môžu byť pod napätím, čo je nebezpečné pre obsluhu, pretože prácina neizolovaných častiachpíly môžedôsťúrazuelektrickým prúdom.
6. Pri trhaní vždy používajte plot alebo rovný plot. To zvyšuje presnosť a znižuje riziko zaseknutia. Chýbajúce vedenie zvyšuje riziko zaseknutia kotúča, čo môže viesť k strate kontroly nad pílou.
7. Používajte pílové listy správnej veľkosti a so správnym montážnym otvorom. Nevhodné kotúče môžu vibrovať a spôsobiťstratu kontroly nad pílou. Použitie nevhodných kotúčov spôsobí vibrácie a nestabilnúprevádzku, ktorá je pri vysokých rýchlostiach nebezpečná.
8. Na upevnenie pílového kotúča nepoužívajte poškodené alebo nesprávnepodložkya skrutky. Tietofunkciesú navrhnuté špeciálne pre túto pílu, aby bola zaistená bezpečnosť. Nesprávne upevňovacie prvky môžu oslabiť kotúč a spôsobiť jeho posunutie, čo má za následok neočakávanú núdzovú situáciu.
9. S touto pílou nepoužívajte abrazívne kotúče. Píla je určená len na použitie s pílovými kotúčmi a použitie brúsnych kotúčov môže viesť k nebezpečnýmpodmienkam. Brúsne kotúče sa môžuzlomiťalebo prekážať pri prevádzke píly, čo môže viesť k zraneniu.

BEZPEČNÉPRACOVNÉPODMIENKYS NIŽŠÍMOCHRANNÝMPLÁŠŤOM

1. Pred použitím skontrolujte, či je spodný ochranný kryt v dobrom stave. Uistite sa, že sa spodný kryt otvára a zatvára bez prilepenia. Nikdy ho nezamykajte v otvorenej polohe, pretože nesprávna obsluhakrytu zvyšuje riziko kontaktu s pílovým kotúčom a poranenia.
2. Ak píla spadne, puzdro sa môže zdeformovať. Skontrolujte ho pomocou ochrannej rukoväte a uistite sa, že sa voľne pohybuje a nedotýka sa kotúča alebo iných častí píly. Táto kontrola sa musí vykonať pri každej zmene uhla a hĺbky rezu.
3. Spodný kryt sa môže otvárať ručne iba vo výnimočných prípadoch, napríklad pri vykonávaní ponorných alebo zložitých rezov. V týchtoprípadoch je potrebné použiť rukoväť plášťa a uvoľniť ju ihneď po tom, ako sa kotúč začne ponárať do materiálu. Pri všetkých ostatných typoch rezania by sa kryt mal otvárať automaticky.
4. Skontrolujte činnosť pružiny spodného ochranného krytu. Ak kryt a pružina nefungujú správne, prestaňte pracovať a opravte náradie, pretože poškodený mechanizmus krytu sa môže zablokovať a spôsobiť náhodný kontakt s kotúčom.
5. Nenechávajte pílu na pracovnej ploche s otvoreným spodným krytom. Pílový kotúč pohybujúci sa zotrvačnosťou sa môže zachytiťo povrch a spôsobiť nekontrolovateľný pohyb píly, čo predstavuje nebezpečenstvo pre užívateľa a ostatných.

DODATOČNÉBEZPEČNOSTNÉOPATRENIA

1. Nevkladajte prsty ani iné časti tela do otvoru na vyhadzovanie triesok. Hrozí nebezpečenstvo poranenia rotujúcim pílovým kotúčom.
2. Nevykonávajterezaniekovov. Iskryzo zahriatychkovových častíc môžu spôsobiť požiar.
3. Pri prácinezdvíhajtepílunadhlavu.
4. Nepoužívajte náradie v nehybnej polohe, napríklad keď ho pripevníte k pracovnému stolu.

Príčinyspätnéhorázua varovania

Spätný ráz je náhla reakcia, ku ktorej dochádza, keď sa pílový kotúč zasekne alebo vychýli, čo môže spôsobiť nekontrolovateľný pohyb píly smeromk operátorovi. Zaseknutýalebo obmedzenýkotúč môže spôsobiť "spätný ráz", keď je píla odhodená dozadu. Skrútený alebo ohnutý pílovýkotúč umožňuje, aby sa zadná hrana zubov pílového listu zachytila o obrobok, čo spôsobí, že píla bude vymrštená smerom k operátorovi.

Spätný ráz je dôsledkom nesprávneho používania elektrického náradia, ale dá sa mu vyhnúť dodržiavaním nasledujúcich opatrení:

1. Pílu držte pevne oboma rukami a postavte sa ďalej od línie pílového listu. To pomáha kontrolovať sily spätného rázu a zabraňuje tomu, aby sa píla dostala do jednej roviny s obsluhou, pretože ak tak neurobíte, zvyšuje sa riziko zranenia, pretože spätný ráz môže spôsobiť, že obsluha stratí kontrolu nad pílou.
2. Ak sa kotúč zasekne, ihneď uvoľnite tlačidlo napájania a podržte pílu na mieste, kým sa kotúč úplne nezastaví. Neodstraňujte pílu z rezu, kým sa kotúč neprestane otáčať, pretože pokus o vybratie píly pred zastavením kotúča môže spôsobiť "spätný ráz" a náhle vymrštenie píly.
3. Pred zapnutím píly, keď je v obrobku, sa uistite, že sa zuby kotúča nedotýkajú materiálu. V opačnom prípade môže pri opätovnom

spustenípíly dôjsť k spätnémurázu, čím sa zvyšujeriziko, že sa píla počas štartovania vymkne spod kontroly.

4. Bezpečne upnite tenké a dlhé obrobky na oboch stranách línie rezu, aby ste zabránili spätnému rázu. Používajte podpery, aby ste zabránili priehybu materiálu, pretože nesprávna podpora dlhých kusov môže spôsobiť ich posunutie a zaseknutie čepele.
5. Nepoužívajte tupé alebo poškodené pílové listy. Opotrebované alebo nesprávne nabrúsené zuby vytvárajú nadmerné trenie, čím sa zvyšuje riziko zaseknutia kotúča a spätného rázu.
6. Pred začatím práce sa uistite, že hĺbka rezu a uhol sú správne nastavené. Zmena týchto parametrov počas prevádzky môže spôsobiť zaseknutie kotúča a prudké trhnutie píly.
7. Pri vykonávaní ponorných rezov alebo rezov v oblastiach s neviditeľnými prekážkami buďte obzvlášť opatrní. Disk môže naraziť na skryté predmety, čo spôsobí zaseknutie nástroja a spätný kop.

NAPÁJANIE

Náradie musí byť pripojené k sieťovému napätiu, ktoré zodpovedá napätiu uvedenému na typovom štítku. Použitie nízkeho napätia môže spôsobiť preťaženie nástroja. Druh prúdu: striedavý, jednofázový. V súlade s európskymi normami má náradie dvojitý stupeň ochrany proti úrazu elektrickým prúdom, a preto ho možno pripojiť do neuzemnenýchzásuviek.

POUŽITIE

⚠ **POZOR!**

Pri inštalácii alebo odstraňovaní príslušenstva sa uistite, že je náradie VYPNUTÉa kábelnie je zapojenýdo elektrickejzásuvky.

Montáž

Inštalácianalebovýmenapílovéhokotúča

1. Uistitesa, že je píla odpojenáod akéhokoľvekzdrojanapájania, aby ste predišli náhodnej aktivácii počas montáže.
2. Zaistite vreteno stlačením aretačného tlačidla vretena (21), aby sa zabránilo jeho otáčaniu.
3. Uvoľniteupínaciuskrutku(5) pomocoušpeciálnehokľúčaotáčaním proti smeru hodinových ručičiek.
4. Posuňte posuvný kryt (1) tak, aby úplne zapadol do ochranného krytu (2).
5. Odstráňtestarýkotúč(ak ho vymieňate)a nasaďtetlakovýčistič(4) na hriadeľ.
6. Nainštalujtenovýpílovýkotúč(6) a uistitesa, že jehosmerotáčania zodpovedá šípkam na tele píly.
7. Nainštalujtetlakovýčistič(4) na novýkotúč.
8. Kotúč zaistite utiahnutím upínacej skrutky (5) v smere hodinových ručičiek pomocou špeciálneho kľúča.
9. Pred začatím práce skontrolujte stabilitu disku, aby ste sa uistili, že je správne nainštalovaný a nemá žiadnu hru.

Nastaveniepa ralelného nastavenia

1. Nájditeotvorroztrhávacieho vodidla(8) na základnejdoske.
2. Vložte rozrezávacie vodidlo do otvoru a upravte jeho polohu na požadovanúšírku v závislostiod vzdialenosti,ktorú chcete zachovať od okraja obrobku.
3. Zaistite rozrezávacie vodidlo utiahnutím poistnej skrutky rozrezávacieho vodidla (20), aby ste ho pevne zaistili a zabránili jeho posunutiu počas rezania.

Nastavenieuhlarezu

1. Nájdite zaisťovacie skrutky uhla skosenia (14, 18) umiestnené v prednej a zadnej časti píly.
2. Uvoľniteskrutkyotáčaním proti smeruhodinovýchručičiek.
3. Nastavte požadovaný uhol naklonením píly do požadovanej polohy pomocou stupnice uhla skosenia (19) pre presnosť.
4. Utiahnitezaisťovacieskrutkyuhlaskoseniaich otáčaním v smere hodinových ručičiek, aby ste zaistili disk vo zvolenom uhle.
5. Pred začatím rezania znova skontrolujte nastavenie, aby ste sa uistili, že uhol je uzamknutý a stabilný.

NastavenieHĺbkyrezu

1. Nájditepákunastaveniahĺbky(13) umiestnenú v blízkostizákladnej dosky (7).
2. Potiahnutímuvoľnitepákunastaveniahĺbky.
3. Pomocou stupnice nastavenia hĺbky (22) nastavte požadovanú hĺbku rezu. Pozor: hodnoty na stupnici zodpovedajúhĺbke rezu pod uhlom 90° (bez sklonu).
4. Zdvihnite alebo spustite podpornú dosku, aby ste nastavili hĺbkurezu uistite sa, že čepeľ mierne presahuje hrúbku obrobku.

5. Zaistite páku nastavenia hĺbky jej vrátením do pôvodnej polohy, aby ste zabezpečili nastavenie.
6. Pred začatím rezu sa uistite, že je hĺbka rezu správne nastavená, páka je bezpečne zaistená a čepeľ vyčnieva v správnej vzdialenosti.

Zapnite prevádzku

POZOR!

Pred použitím náradia vždy skontrolujte, či spínač správne funguje. Po uvoľnení by sa mal spínač ľahko vrátiť do polohy „Vypnuté".

1. Stlačením bezpečnostného tlačidla (16) odblokujete tlačidlo napájania. Tento krok zabráni náhodnému zapnutiu píly.
2. Zapnite pílu stlačením tlačidla napájania (17). Počas práce držte tlačidlo stlačené.
3. Ak chcete pílu vypnúť, uvoľnite tlačidlo napájania (17). Náradie sa začne zastavovať a spínač by sa mal automaticky vrátiť do vypnutej polohy.

Pomocou píly

1. Uistite sa, že pracovný priestor je čistý, dobre osvetlený a bez neporiadku. Zaistite obrobok na stabilnom povrchu, aby ste zabránili jeho pohybu počas rezania.
2. Umiestnite pílu na obrobok tak, aby bola oporná doska (7) v rovine. Zarovnajte pílový kotúč s líniou rezu.
3. Keď je píla umiestnená, zapnite ju a pred začatím rezu nechajte kotúč dosiahnuť plnú rýchlosť. To pomáha dosiahnuť hladší a presnejší rez, čím sa znižuje riziko zaseknutia kotúča alebo zaseknutia materiálu.
4. Pílu veďte pozdĺž zamýšľanej čiary pomocou plynulých, kontrolovaných pohybov, vďaka čomu bude píla vykonávať prácu bez použitia nadmernej sily. Pri pozdĺžnych rezoch nainštalujte a používajte pozdĺžne vodidlo (20) pre väčšiu presnosť a kontrolu.
5. Po dokončení rezu uvoľnite tlačidlo napájania a pred zdvihnutím píly z obrobku počkajte, kým sa kotúč úplne nezastaví. Vyhnite sa zdvihaniu píly, keď sa kotúč stále otáča, aby ste predišli riziku spätného rázu.
6. Odpojte pílu od zdroja energie, v prípade potreby ju nechajte vychladnúť a z kotúča a komponentov píly odstráňte všetky nečistoty a prach. Pred uskladnením skontrolujte, či náradie nie je opotrebované alebo či nepotrebuje údržbu.

Použitie ohrievacieho plotu

1. Umiestnite pílu tak, aby podporná doska ležala naplocho na obrobku a zarovnajte rozrezávacie vodidlo s okrajom materiálu. Plot vám pomôže udržať rovný a rovnomerný rez pri sledovaní hrany.
2. Po inštalácii zapnite pílu a nechajte kotúč dosiahnuť plnú rýchlosť. Potom veďte pílu pozdĺž vyznačenej čiary, aby sa rozrezávaciemu vodidlu zachovala rovnomerná vzdialenosť od okraja obrobku.
3. Pri pohybe pozdĺž línie rezu jemne a rovnomerne zatlačte na rozrezávacie vodidlo. To pomôže píle zostať na správnej dráhe a zabezpečí hladký a presný rez.
4. Po dokončení rezu uvoľnite tlačidlo napájania a pred zdvihnutím píly z obrobku počkajte, kým sa kotúč úplne nezastaví.

STAROSTLIVOSŤ A ÚDRŽBA

Pred vykonávaním akejkoľvek údržby sa vždy uistite, že je náradie vypnuté a odpojené od zdroja napájania.

Čistenie píly

Po každom použití odpojte pílu od zdroja napájania a nechajte ju úplne vychladnúť. Použite mäkkú kefu alebo handričku na odstránenie pilín, nečistôt a akýchkoľvek nánosov z pílového kotúča, základnej dosky a vetracích otvorov. Vyhnite sa používaniu agresívnych chemikálií alebo rozpúšťadiel, ktoré môžu poškodiť prístroj.

Kontrola pílového kotúča

Pravidelne kontrolujte pílový kotúč, či nevykazuje známky opotrebovania, tuposti alebo poškodenia. Ak spozorujete tupé alebo vylomené zuby, vymeňte nôž, pretože poškodený nôž môže zhoršiť rezný výkon a bezpečnosť.

Uhlíkové kefy

⚠ **POZOR!**

Tento stroj je vybavený uhlíkovými kefami, ktoré zohrávajú dôležitú úlohu pri jeho prevádzke. Aby sa zabezpečila efektívna a bezpečná prevádzka náradia, kefy vyžadujú pravidelnú kontrolu a výmenu.

Uhlíkové kefky sú umiestnené pod krytmi na oboch stranách náradia. Prístup k nim:

1. Pomocou skrutkovača uvoľnite upevňovacie skrutky na krytekefy.
2. Opatrne odstráňte kryty, aby ste sa dostali k uhlíkovým kefám.

3. Skontrolujte opotrebovanie kefiek. Ak sú výrazne opotrebované alebo poškodené, je potrebné ich vymeniť.

Na výmenu sa odporúča používať iba kompatibilné uhlíkové kefky. Ak si nie ste istý procesom alebo chcete dosiahnuť optimálne výsledky, nechajte servisvykonaťv kvalifikovanomservisnomstredisku.Pravidelnákontrola a výmenauhlíkovýchkefiekpomôžepredĺžiťživotnosťvášhoelektrického náradia a udržať optimálny výkon.

Skladovanie

Pílu skladujte na suchom, čistom mieste, mimo dosahu priameho slnečného žiarenia a extrémnych teplôt. Ak je to možné, použite ochranné puzdro alebo krabicu, aby ste zabránili hromadeniu prachu a chránili prístroj pred vlhkosťou. Pílu uchovávajte na bezpečnom mieste, mimo dosahu detí.

Pravidelnákontrola

Pravidelne kontrolujte všetky skrutky, svorníky a spoje, aby ste sa uistili, že sú bezpečne dotiahnuté a zaistené. Uvoľnené upevňovacie prvky môžu znížiť výkon nástroja a ovplyvniť bezpečnosť pri práci.

Pre bezpečnúa spoľahlivúprevádzkunáradiapamätajte na to, že opravy, údržbu a nastavenia musia byť vykonávané v autorizovaných servisných strediskách s použitím iba originálnych náhradných dielov a spotrebného materiálu.

PL | POLSKI

PILARKATARCZOWA KR1400 INSRUKCJAOBSŁUGI

DANETECHNICZNE

Model	KR1400
Napięcieznamionowe(V AC)	220240
Częstotliwość(Hz)	50
Mocznamionowa(W)	1400
Prędkośćbez obciążenia(min^{-1})	5400
Średnicatarczy(mm)	185
Średnicamocowaniatarczy(mm)	20
Grubośćtarczy(mm)	1.4
Ilośćzębów	24
Maksymalnaprędkośćobr. tarczy(min^{-1})	7000
Maksymalnagłębokośćcięcia(mm) 90° 45°	 63 46
Wymiarystolika(mm)	300x140
Wartościemisjihałasuokreślonezgodniez EN 62841-2-5:	
Poziom ciśnienia akustycznego (dB(A)) Poziom mocy akustycznej (dB(A)) BłądK (dB(A))	LpA=93 LwA=104 K=3
Wartości łączne wibracji i niepewność pomiaru K oznaczone zgodnie z EN 62841-2-5:	
Poziomwibracji(m/s^2) Uchwyt główny Uchwyt dodatkowy Błąd K (m/s^2)	 5.543 3.922 1.5
Kategoriaochrony	IPX0
Klasaochrony	II
WagaEPTA(kg)	5
Waga(wrazz akcesoriami)(kg	5.625
Długośćprzewodu(m)	3

⚠ **OSTRZEŻENIE**Podany w niniejszej instrukcji poziom drgań i poziom emisji hałasu zostały zmierzone zgodnie ze znormalizowaną procedurą pomiarową mogązostaćużytedo porównywaniaelektronarzędzi.Można ich takżeużyćdo wstępnejocenypoziomudrgańi poziomuemisjihałasu. Podany poziom drgań i poziom emisji hałasu jest reprezentatywny dla podstawowych zastosowań elektronarzędzia. Jeżeli elektronarzędzie użyte zostanie do innych zastosowańlub z innymi narzędziami roboczymi, a także jeśli nie będzie właściwie konserwowane, poziom drgań i poziomemisji hałasu mogą różnić się od podanych wartości.

Podane powyżej przyczyny mogą spowodować podwyższenie poziomu drgań i poziomu emisji hałasu w czasie pracy. Aby dokładnie ocenić poziom drgań i poziom emisji hałasu, należy wziąć pod uwagę także okresy, gdy urządzenie jest wyłączone lub gdy jest ono wprawdzie włączone, ale nie jest używane do pracy. Podane powyżej przyczyny mogą spowodować obniżenie poziomu drgań i poziomu emisji hałasu w czasie pracy. W ten sposób łączna (obliczana na pełny wymiar czasu pracy) ekspozycja na drganiamożeokazaćsięznacznieniższa.Należywprowadzićdodatkowe środki bezpieczeństwa, mające na celu ochronę osoby obsługującej przedskutkamiekspozycjina drgania,np.: konserwacjaelektronarzędzia i narzędzi roboczych, zapewnienie odpowiedniej temperatury, aby nie dopuścić do wyziębienia rąk, właściwa organizacja czynności roboczych podczas pracy.

OPIS (*OBRAZEK1)

1. Osłonawahliwatarczy
2. Stałaosłonatarczy
3. Uchwyt do otwierania osłony wahliwej
4. Podkładkadociskowatarczy
5. Śrubadociskowa
6. Tarczatnąca
7. Stolik
8. Otwórdo montażuprowadnicy równoległej
9. Obudowasilnika
10. Pokrywaszczotekwęglowych
11. Głównyuchwyt
12. Dodatkowyuchwyt
13. Regulacjagłębokościcięcia
14. Śruba regulacji kąta nachylenia (przednia)
15. Przewódzasilający
16. Przyciskblokady bezpieczeństwa
17. Przyciskwłącznika
18. Śruba regulacji kąta nachylenia (tylna)
19. Skalakątanachylenia
20. Śruba mocowania prowadnicy równoległej
21. Blokadawrzeciona
22. Skalagłębokościcięcia

WYPOSAŻENIE*

1. Instrukcjaobsługi
2. Pilarkatarczowa
3. Kluczspecjalny
4. Zapasoweszczotkiwęglowe
5. Prowadnicarównoległa
6. Adapterdo odkurzacza

** Pragniemyzwrócićuwagę,że wyposażenieproduktumożeróżnićsię w zależności od kraju zakupu. Aby uzyskać szczegółowe informacje dotyczące zawartości opakowania i wyposażenia produktu, prosimy o kontakt z lokalnym dystrybutorem.*

PRZEZNACZENI I WŁAŚCIW ZASTOSOWANI

Pilarka tarczowa Procraft KR1400 to niezawodne narzędzie do cięcia drewna oraz materiałów drewnopochodnych, przeznaczone do użytku domowego. Zapewnia precyzyjne i czyste cięcia, co czyni ją idealnym wyborem do prac remontowych, konstrukcji drewnianych, mebli oraz innych projektów.

Dzięki ergonomicznym uchwytom oraz intuicyjnemu systemowi regulacji kąta nachylenia i głębokości cięcia, pilarka tarczowa jest wygodna i łatwa w obsłudze. Wahliwa i stała osłona tarczy zapewniają należyte bezpieczeństwo, chroniąc użytkownika przed ewentualnymi urazami.

WSKAZÓWKI BEZPIECZEŃSTWA DOTYCZĄCE ELEKTRONARZĘDZI

⚠ **OSTRZEZENIE Należy zapoznaćsię ze wszystkimi ostrzeżeniami iwskazówkami dotyczącymi bezpieczeństwa użytkowania oraz ilustracjami i danymitechnicznymi dostarczonymi wraz z niniejszym elektronarzędziem.** Nieprzestrzeganie podanych niżej ostrzeżeń dotyczących bezpieczeństwa iwskazówekdotyczących bezpieczeństwa może być przyczyną porażenia prądem elektrycznym, pożaru i/lub poważnych obrażeń.

Zachowaj wszystkie ostrzeżenia i wskazówki dotyczące bezpieczeństwa, aby móc skorzystać z nich w przyszłości.

W podanych niżej ostrzeżeniach wyrażenie „elektronarzędzie" oznacza

elektronarzędzie zasilane z sieci (z przewodem zasilającym) lub

elektronarzędzia zasilane z akumulatora (bezprzewodowe).

OZNACZENIA I SYMBOLE

Należy zawsze zakładać okulary ochronne - chronią oczy przed odłamkami i pyłem.

Należy stosować ochronę górnych dróg oddechowych - chronią przed wdychaniem pyłu.

Stosować ochronę słuchu - chronią przed nadmiernym hałasem.

Zapoznać się z instrukcją obsługi.

Szczególne wskazówki bezpieczeństwa.

Oznakowanie CE potwierdza, że dany wyrób spełnia wymogi dyrektyw Unii Europejskiej dotyczących bezpieczeństwa.

Znak zgodności Euroazjatyckiej Unii Celnej.

Znak zgodności Ukrainy.

SZCZEGÓLNE OSTRZEŻENIA BEZPIECZEŃSTWA DOTYCZĄCE PILAREK TARCZOWYCH

ZALECENIA DOTYCZĄCE BEZPIECZEŃSTWA PODCZAS WYKONYWANIA WSZYSTKICH PRAC

1. Trzymać ręce daleko od obszaru cięciai piły. Podczas pracy należy zawsze trzymać drugą rękę na rękojeści dodatkowej. Trzymając pilarkę oburącz można unikać skaleczenia rąk przez tarczę tnącą.
2. Nie wkładać rąk pod obrabiany przedmiot. Pod obrabianym materiałem osłona tarczy nie chroni przed skaleczeniem.
3. Głębokość cięcia nastawić odpowiednio do grubości przedmiotu obrabianego. Zaleca się, aby mniej niż cały ząb tarczy piły był widoczny poniżej przedmiotu obrabianego. Nieprawidłowe ustawienie głębokości cięcia może doprowadzić do zaklinowania tarczy, co zwiększa ryzyko odrzutu oraz utraty kontroli nad pilarką.
4. W żadnym wypadku nie wolno przytrzymywać przecinanego przedmiotu ręką, ani trzymać go na kolanach. Obrabiany przedmiot należy stabilnie umieścić na stałym podłożu. Właściwe zamocowanie obrabianego przedmiotu jest bardzo istotne, gdyż dzięki temu można zminimalizować niebezpieczeństwo w przypadku kontaktu z ciałem użytkownika, zablokowania się brzeszczotu lub utraty kontroli nad elektronarzędziem.
5. Podczas wykonywania prac, przy których narzędzie robocze mogłoby natrafić na ukryte przewody elektryczne lub na własny przewód zasilający, elektronarzędzie należy trzymać za izolowane powierzchnie rękojeści. Kontakt z przewodem sieci zasilającej może spowodować przekazanie napięcia na części metalowe elektronarzędzia, co mogłoby spowodować porażenie prądem elektrycznym.
6. Podczas cięcia wzdłużnego zawsze używać prowadnicy. Wpłynie to na zwiększenie precyzji cięcia i zmniejszy prawdopodobieństwo zablokowania się tarczy. Brak prowadnicy zwiększa ryzyko zaklinowania tarczy, co może skutkować utratą kontroli nad pilarką.
7. Należy zawsze stosować piły o prawidłowych wymiarach i kształcie otworów mocujących (np. kształt rombu lub okrągły). Tarcze, które nie pasują do uchwytu mocującego będą pracować mimośrodowo, powodując utratę kontroli nad elektronarzędziem.
8. Nigdy nie stosować do mocowania piły uszkodzonych lub niewłaściwych tarcz mocujących lub śrub. Tylko tarcze mocujące i śruby, skonstruowane specjalnie dla danej pilarki tarczowej, zapewniają optymalną wydajność i bezpieczeństwo pracy. Niewłaściwe elementy mocujące mogą osłabić tarczę i spowodować jej przesunięcie, co może doprowadzić do nieprzewidzianej sytuacji awaryjnej.
9. Nie używać tarcz ściernych z tą pilarką. Pilarka jest przeznaczona wyłącznie do pracy z tarczami tnącymi. Użycie tarcz ściernych może prowadzić do niebezpiecznych warunków - mogą one pęknąć lub wpłynąć na działanie narzędzia, co może skutkować urazami.

WARUNKI BEZPIECZNEJ PRACY PILARKĄ Z WEWNĘTRZNĄ OSŁONĄ WAHLIWĄ

1. 1Przed użyciem sprawdzić stan dolnej osłony wahliwej. Upewnić się, że dolna osłona otwiera się i zamyka bez zacięć. Nigdy nie blokować jej w pozycji otwartej, ponieważ nieprawidłowe działanie osłony zwiększa ryzyko kontaktu z tarczą tnącą i możliwość urazu. W żadnym wypadku nie wolno blokować lub przywiązywać dolnej osłony w położeniu otwartym. Upadek pilarki może spowodować wygięcie się osłony dolnej. Osłonę należy otworzyć, używając uchwytu odciągającego i sprawdzić, czy porusza się ona swobodnie i nie dotyka piły lub innej części pilarki. Sprawdzenie wykonać dla każdego nastawienia kąta i głębokości cięcia.
2. Osłonę dolną można otwierać ręcznie tylko w przypadku specjalnych rodzajów cięć, takich jak „cięcie wgłębne" i „cięcie złożone". Osłonę dolną należy otwierać przy pomocy uchwytu odciągającego, puszczając go natychmiast po tym, jak ostrze tarczy tnącej zagłębi się w obrabiany element. Przy wszystkich innych rodzajach prac, osłona dolna powinna uchylać się automatycznie.
3. Sprawdzać działanie sprężyny dolnej osłony ochronnej. Jeśli osłona lub sprężyna nie działają prawidłowo, należy wstrzymać pracę i przeprowadzić konserwację narzędzia. Uszkodzony mechanizm osłony może powodować zacięcia i zwiększać ryzyko przypadkowego kontaktu z tarczą.
4. Nie pozostawiać pilarki na powierzchni roboczej z otwartą dolną osłoną. Tarcza tnąca, obracająca się siłą bezwładności, może zahaczyć o powierzchnię i spowodować niekontrolowany ruch pilarki, co stanowi zagrożenie dla użytkownika i otoczenia.

DODATKOWE WSKAZÓWKI BEZPIECZEŃSTWA

1. Nie wkładać palców, ani innych części ciała do wyrzutnika wiórów. Istnieje niebezpieczeństwo skaleczenia przez obracającą się piłę tarczową.
2. Nie wolno ciąć metali żelaznych. Rozżarzone drobinki obrabianego metalu mogą być przyczyną pożaru.
3. Nie wolno trzymać pilarki nad głową podczas cięcia.
4. Nie wolno używać narzędzia stacjonarnie, na przykład montując do stołu warsztatowego.

PRZYCZYNY ODRZUTU I SPOSOBY NA JEGO UNIKNIĘCIA

Odrzut jest nagłą reakcją, spowodowaną zaczepiającą się, zaklinowaną lub niewłaściwie ustawioną tarczą tnącą i prowadzi do nagłego oderwania się pilarki od obrabianego przedmiotu oraz jej ruchu powrotnego w kierunku osoby obsługującej. Zaczepienie lub zaklinowanie się tarczy w rzazie prowadzi do jej zablokowania, co powoduje odrzut pilarki w kierunku osoby obsługującej. Niewłaściwe ustawienie lub skręcenie tarczy podczas cięcia może spowodować zablokowanie się tylnej krawędzi zębów w obrabianym materiale, następstwem czego będzie wyskoczenie tarczy z rzazu i odbicie pilarki w kierunku osoby obsługującej. Odrzut jest następstwem niewłaściwego lub niezgodnego z przeznaczeniem użycia elektronarzędzia. Można go uniknąć przez zachowanie opisanych poniżej odpowiednich środków ostrożności:

1. Pilarkę należy mocno trzymać oburącz, a ręce ustawić w pozycji, umożliwiającej złagodzenie odrzutu. Należy zawsze znajdować się z boku tarczy tnącej; tarcza nie powinna się nigdy znaleźć w jednej linii z ciałem użytkownika. W przypadku odrzutu, piła może zostać odrzucona do tyłu, osoba obsługująca może jednak zapanować nad siłami odrzutu poprzez zachowanie odpowiednich środków ostrożności.
2. W przypadku zaklinowania się piły tarczowej lub przerwy w pracy należy zwolnić przycisk włącznika i trzymać pilarkę nieruchomo w materiale, dopóki tarcza piły nie zatrzyma się całkowicie. Nie należy nigdy usuwać przedmiotu obrabianego, dopóki tarcza całkowicie się nie zatrzyma. W przeciwnym wypadku może wystąpić odrzut. Należy wykryć i usunąć przyczynę zaklinowania się tarczy.
3. Jeżeli istnieje konieczność uruchomienia pilarki, która tkwi w obrabianym materiale, należy wycentrować tarczę tnącą w rzazie i skontrolować, czy zęby tarczy nie zahaczyły się o materiał. Jeżeli tarcza tnąca zablokowana jest w materiale, może wysunąć się lub spowodować odrzut pilarki.
4. Duże płyty należy przed obróbką podeprzeć, zmniejszy to ryzyko odrzutu, spowodowanego zaklinowaną tarczą tnącą. Duże płyty mogą się uginać pod ciężarem własnym. Płyty takie należy podeprzeć z obydwu stron, zarówno w pobliżu linii cięcia, jak i krawędzi.
5. Nie należy używać tępych lub uszkodzonych tarcz tnących. Tarcze tnące z tępymi lub niewłaściwie ustawionymi zębami powodują - przez zbyt wąski rzaz - zwiększone tarcie, zaklinowanie się tarczy w materiale i odrzut.
6. Głębokość i kąt cięcia powinny zostać pewnie ustawione przed rozpoczęciem cięcia. Zmiana nastaw podczas pracy może prowadzić do zaklinowania się tarczy tnącej i odrzutu.
7. Należy zachować szczególną ostrożność przy „cięciu wgłębnym" w ścianach lub operowaniu w innych niewidocznych obszarach.

Wgłębiająca się tarcza tnąca może natrafić na niewidoczne obiekty, zaklinować się i spowodować odrzut narzędzia.

ŹRÓDŁO ZASILANIA

Narzędzie musi być podłączone do źródła zasilania odpowiadającego napięciu wskazanemu na tabliczce znamionowej. Użycie zasilania o niskim napięciu może spowodować przeciążenie narzędzia. Rodzaj prądu - przemienny, jednofazowy. Zgodnie z wymaganiami norm Unii Europejskiej narzędzie posiada drugą klasę ochronności przed porażeniem prądem elektrycznym, dzięki czemu można je podłączać do nieuziemionych gniazdek.

PRACA

⚠ **UWAGA!**

Podczas montażu lub demontażu narzędzi roboczych i akcesoriów upewnij się, że narzędzie jest WYŁĄCZONE a przewód zasilający jest odłączony od gniazdka.

MONTAŻ

Montaż lub wymiana tarczy tnącej

Upewnić się, że pilarka jest odłączona od wszelkich źródeł zasilania, aby zapobiec przypadkowemu uruchomieniu podczas montażu.

1. Zablokować wrzeciono naciskając przycisk blokady wrzeciona (21), aby uniemożliwić jego obracanie.
2. Poluzować śrubę dociskową (5) za pomocą klucza specjalnego, obracając ją przeciwnie do ruchu wskazówek zegara.
3. Przesunąć osłonę wahliwą (1) tak, aby całkowicie wsunęła się w stałą osłonę (2).
4. Zdjąć starą tarczę (jeśli jest wymieniana) i założyć podkładkę dociskową (4) na wrzeciono.
5. Zamontować nową tarczę tnącą (6), upewniając się, że kierunek jej obrotu jest zgodny ze strzałkami na obudowie pilarki.
6. Nałożyć podkładkę dociskową (4) na nową tarczę.
7. Zamocować tarczę, dokręcając śrubę dociskową (5) zgodnie z ruchem wskazówek zegara za pomocą klucza specjalnego.
8. Sprawdzić stabilność tarczy, upewniając się, że jest prawidłowo zamontowana i nie ma luzów przed rozpoczęciem pracy.

Montaż prowadnicy równoległej

1. Zlokalizować otwór do montażu prowadnicy równoległej (8) na płycie podporowej.
2. Włożyć prowadnicę równoległą w otwór i wyregulować jej położenie do wymaganej szerokości, zgodnie z odległością, jaką należy utrzymać od krawędzi obrabianego materiału.
3. Zamocować prowadnicę dokręcając śrubę mocowania prowadnicy równoległej (20), aby pewnie ją zabezpieczyć i zapobiec przesunięciu podczas cięcia.

Regulacja kąta nachylenia cięcia

1. Zlokalizować śruby regulacji kąta nachylenia (14, 18) znajdujące się z przodu i z tyłu pilarki.
2. Poluzować śruby, obracając je przeciwnie do ruchu wskazówek zegara.
3. Ustawić wymagany kąt nachylenia, pochylając pilarkę do żądanej pozycji, korzystając z skali kąta nachylenia (19) dla precyzyjnej regulacji.
4. Dokręcić śruby regulacji kąta nachylenia, obracając je zgodnie z ruchem wskazówek zegara, aby zablokować tarczę pod wybranym kątem.
5. Ponownie sprawdzić ustawienie, aby upewnić się, że kąt jest stabilnie zamocowany przed rozpoczęciem cięcia.

Regulacja głębokości cięcia

1. Zlokalizować dźwignię regulacji głębokości (13) znajdującą się w pobliżu płyty podporowej (7).
2. Poluzować dźwignię pociągając ją w celu odblokowania.
3. Skorzystać z skali regulacji głębokości (22), aby ustawić pożądaną głębokość cięcia. Uwaga: wartości na skali odnoszą się do głębokości cięcia przy kącie 90° (bez nachylenia).
4. Podnieść lub opuścić płytę podporową, aby wyregulować głębokość cięcia, upewniając się, że tarcza lekko wystaje poza grubość obrabianego materiału.
5. Zablokować dźwignię regulacji głębokości, przywracając ją do pozycji początkowej, aby ustawić wybraną głębokość.
6. Sprawdzić, czy głębokość cięcia została prawidłowo ustawiona, dźwignia jest solidnie zablokowana, a tarcza wystaje na odpowiednią odległość przed rozpoczęciem cięcia.

Włączenie/wyłączenie

⚠ **UWAGA!**

Przed użyciem narzędzia należy sprawdzić, czy przełącznik działa prawidłowo. Po zwolnieniu przełącznik powinien łatwo powrócić do pozycji „WYŁ" wyłączając urządzenie.

1. Nacisnąć przycisk blokady bezpieczeństwa (16), aby odblokować przycisk włącznika. Ten krok zapobiega przypadkowemu uruchomieniu pilarki.
2. Włączyć pilarkę, naciskając przycisk włącznika (17). Przytrzymywać przycisk podczas pracy.
3. Aby wyłączyć pilarkę, zwolnić przycisk włącznika (17). Narzędzie zacznie się zatrzymywać, a przełącznik powinien automatycznie wrócić do pozycji "Wyłączone".

Użytkowanie pilarki tarczowej

1. Upewnić się, że miejsce pracy jest czyste, dobrze oświetlone i niezagracone. Obrabiany materiał należy solidnie zamocować na stabilnej powierzchni, aby zapobiec jego przesunięciu podczas cięcia.
2. Ustawić pilarkę na obrabianym materiale, tak aby płyta podporowa (7) spoczywała płasko. Dopasować tarczę tnącą do oznaczonej linii cięcia.
3. Po ustawieniu pilarki w odpowiednim miejscu, włączyć ją i poczekać, aż tarcza osiągnie pełną prędkość obrotową przed rozpoczęciem cięcia. Dzięki temu cięcie będzie bardziej płynne i precyzyjne oraz zmniejszy się ryzyko zakleszczenia tarczy w materiale.
4. Prowadzić pilarkę wzdłuż wyznaczonej linii płynnymi, kontrolowanymi ruchami, pozwalając tarczy na swobodne cięcie bez nadmiernego nacisku. Przy cięciu wzdłużnym warto ustawić i korzystać z prowadnicy równoległej (20) dla większej precyzji i kontroli.
5. Po zakończeniu cięcia zwolnić przycisk włącznika i odczekać, aż tarcza całkowicie się zatrzyma, zanim podniesie się pilarkę z materiału. Unikać podnoszenia pilarki, gdy tarcza nadal się obraca, aby zapobiec ryzyku odrzutu.
6. Odłączyć pilarkę od źródła zasilania, pozostawić ją do ostygnięcia (jeśli to konieczne) i usunąć pozostałości trocin oraz pyłu z tarczy i komponentów pilarki. Sprawdzić stan narzędzia pod kątem zużycia lub potrzeby konserwacji przed odłożeniem do przechowywania.

Używanie prowadnicy równoległej

1. Ustawić pilarkę tak, aby płyta podporowa leżała płasko na obrabianym materiale, a prowadnica równoległa przylegała do jego krawędzi. Prowadnica pomoże utrzymać prostą linię cięcia, prowadząc narzędzie wzdłuż krawędzi.
2. Po ustawieniu włączyć pilarkę i poczekać, aż tarcza osiągnie pełną prędkość obrotową. Następnie prowadzić pilarkę wzdłuż wyznaczonej linii, pozwalając prowadnicy równoległej utrzymywać równą odległość od krawędzi obrabianego materiału.
3. Stosować delikatny, równomierny nacisk w kierunku prowadnicy równoległej, przesuwając narzędzie po linii cięcia. Ułatwi to utrzymanie prawidłowej trajektorii pilarki i zapewni precyzyjne, równe cięcie.
4. Po zakończeniu cięcia zwolnić przycisk włącznika i odczekać, aż tarcza całkowicie się zatrzyma, zanim podniesie się pilarkę z obrabianego materiału.

KONSERWACJA I CZYSZCZENIE

Przed przystąpieniem do okresowej konserwacji należy zawsze upewnić się, że narzędzie jest wyłączone, a wtyczka przewodu zasilającego jest odłączona od gniazdka.

Czyszczenie

Po każdym użyciu odłącz piłę od źródła zasilania i pozwól jej całkowicie ostygnąć. Używaj miękkiej szczotki lub tkaniny, aby usunąć trociny, zanieczyszczenia i wszelkie nagromadzenia z tarczy tnącej, płyty podporowej i otworów wentylacyjnych. Unikaj stosowania agresywnych chemikaliów lub rozpuszczalników, które mogą uszkodzić narzędzie.

Kontrola tarczy tnącej

Regularnie sprawdzaj tarczę tnącą pod kątem oznak zużycia, stępienia lub uszkodzeń. Wymień tarczę, jeśli zauważysz tępe lub wyszczerbione zęby, ponieważ uszkodzona tarcza może pogorszyć wydajność cięcia i bezpieczeństwo.

Konserwacja pilarki po użyciu

Po każdym użyciu odłączyć pilarkę od źródła zasilania i pozostawić ją do całkowitego ostygnięcia. Używać miękkiej szczotki lub tkaniny, aby usunąć trociny, zanieczyszczenia i nagromadzone osady z tarczy

tnącej, płyty podporowej oraz otworów wentylacyjnych. Unikać stosowania agresywnychchemikaliówlub rozpuszczalnikówktóre mogą uszkodzić

narzędzie.

Kontrola tarczy tnącej

Regularnie sprawdzać tarczę tnącą pod kątem oznak zużycia, stępienia lub uszkodzeń. Wymienić tarczę, jeśli zauważone zostaną stępione lub wyszczerbione zęby, ponieważ uszkodzona tarcza może pogorszyć jakość cięcia oraz wpłynąć na bezpieczeństwo pracy.

Szczotki węglowe

⚠ **UWAGA!**

Dane urządzenie wyposażono w silnik komutatorowy oraz szczotki węglowe, które odgrywają kluczową rolę w jej prawidłowej pracy. Szczotki węglowe wymagają okresowej kontroli i w razie potrzeby wymiany, aby zapewnić wydajną i bezpieczną pracę narzędzia.

Wymiana szczotek węglowych

1. Użyć śrubokręta, aby odkręcić śruby mocujące pokrywy szczotek.
2. Ostrożnie zdjąć pokrywy, aby uzyskać dostęp do szczotek węglowych.
3. Sprawdzić szczotki pod kątem zużycia. Jeśli są znacznie zużyte lub uszkodzone, należy je wymienić.

Zaleca się zlecanie tej czynności wyspecjalizowanemu serwisowi, który dysponuje niezbędnym doświadczeniem i sprzętem do prawidłowego przeprowadzenia wymiany. Regularna kontrola i konserwacja szczotek węglowych pomogą przedłużyć żywotność narzędzia i utrzymać optymalną wydajność.

Dla bezpiecznej i niezawodnej pracy narzędzia należy pamiętać, że naprawy, konserwacja i regulacje muszą być przeprowadzane w autoryzowanych serwisach przy użyciu wyłącznie oryginalnych części zamiennych i materiałów eksploatacyjnych.

Przechowywanie

Przechowywać pilarkę w suchym i czystym miejscu, z dala od bezpośredniego działania promieni słonecznych oraz skrajnych temperatur. Po możliwości używać ochronnego pokrowca lub pudełka, aby zapobiec gromadzeniu się kurzu i zabezpieczyć narzędzie przed wilgocią. Przechowywać pilarkę w bezpiecznym miejscu, poza zasięgiem dzieci.

Okresowa kontrola

Regularnie sprawdzać wszystkie śruby, nakrętki i połączenia, aby upewnić się, że są odpowiednio dokręcone i zamocowane. Poluzowane elementy mogą obniżyć wydajność narzędzia oraz wpłynąć na bezpieczeństwo pracy.

Dla bezpiecznej i niezawodnej pracy narzędzia należy pamiętać, że naprawy, konserwacja oraz regulacja powinny być wykonywane w autoryzowanych serwisach, z użyciem wyłącznie oryginalnych części zamiennych i materiałów eksploatacyjnych.

OCHRONA ŚRODOWISKA

W trosce o przyrodę, elektronarzędzia, osprzęt i opakowania należy oddać do powtórnego przetworzenia zgodnego z obowiązującymi przepisami w zakresie ochr

Tylko państwa UE:

Zgodnie z europejską dyrektywą 2012/19/UE w sprawie zużytego sprzętu elektrycznego i elektronicznego oraz jej implementacją w prawodawstwie krajowym, uszkodzony lub zużyty sprzęt elektryczny należy segregować i poddawać odzyskowi surowców wtórnych zgodnie z przepisami o ochronie środowiska.

W przypadku nieprawidłowej utylizacji zużyty sprzęt elektryczny i elektroniczny może mieć szkodliwe skutki dla środowiska i zdrowia ludzkiego, wynikające z potencjalnej obecności substancji niebezpiecznych.

BG | БЪЛГАРСКИ
ЦИРКУЛЯРЕН ТРИОН
KR1400
РЪКОВОДСТВО ЗА ЕКСПЛОАТАЦИЯ

ТЕХНИЧЕСКИ ХАРАКТЕРИСТИКИ

Модел	KR1400
Номинално напрежение (В променлив ток)	220-240
Честота (Hz)	50
Номинална мощност (Вт)	1400
Скорост на празен ход (мин$^{-1}$)	5400
Диаметър на диска (мм)	185
Централен отвор на диска (мм)	20
Дебелина на диска (мм)	1.4
Количество зъби	24
Максимални обороти на диска (об/мин)	7000
Максимална дълбочина на рязане (мм) 90° 45°	 63 46
Размери на опорната плоча (мм)	300x140
Нивата на шума са определени в съответствие с EN 62841-2-5:	
Ниво на звуково налягане (dB(A)) Измерено ниво на звукова мощност (dB(A)) Несигурност K (dB(A))	LpA=93 LwA=104 K=3
Общите стойности на вибрациите и несигурността K са определени в съответствие с EN 62841-2-5:	
Ниво на вибрация (м/с^2) Основна ръкохватка Допълнителна ръкохватка Несигурност K (м/с^2)	 5.543 3.922 1.5
Нивото на защита	IPX0
Класа на защита	II
Тегло ЕРТА (кг)	5
Тегло (включително аксесоарите) (кг)	5.625
Дължина на кабела (м)	3

⚠ **ПРЕДУПРЕЖДЕНИЕ:** Посочените нива на вибрации и шум се основават на общото приложение на инструмента. Въпреки това, ако инструментът се използва за други цели, с различни принадлежности или в лошо състояние, нивата на шум и вибрации може да варират. Това може значително да увеличи нивото на експозиция през целия период на работа. Нивата на шуми вибрации може да варират в зависимост от това как се използва електроинструментът и може да надхвърлят нивата, посочени в тази информационен лист. Тези нива на шум и вибрации могат да се използват за сравняване на един инструмент с друг и за извършване на предварителни оценки на действието. Точната оценка на натоварването трябва да вземе пред- вид и времето, когато инструментът е изключен или работи, но не се използва. Това може значително да намали общото натоварване през работния период. Идентифицирайте допълнителни мерки за безопас-ност за защита на оператора, като например: поддръжка на инстру-менти и аксесоари, затоплянена ръцете, защита на слухаи управле- ние на работния процес.

ОПИСАНИЕ НА ЧАСТИТЕ (*РИСУВАНЕ 1)

1. Подвижен предпазител на диска
2. Фиксиран предпазител на диска
3. Дръжка за отваряне на подвижния предпазител
4. Дискова шайба
5. Затягащ винт
6. Циркулярен диск
7. Опор

8. Отворза паралелен ограничител
9. Корпусна двигателя
10. Капакза въглеродните четки
11. Основна дръжка
12. Допълнителна дръжка
13. Лостза заключване на дълбочината на рязане
14. Фиксиращ винт за наклона (отпред)

15. Захранващ кабел
16. Предпазителен бутон
17. Бутон за включване
18. Фиксиращ винт за наклона (заден)
19. Скала на наклона
20. Винт за фиксиране на паралелен ограничител
21. Фиксатор на шпиндела
22. Скала за дълбочина на рязане

ОКОМПЛЕКТОВКА*

1. Ръководство за потребителя
2. Циркулярен трион
3. Специален ключ
4. Резервни въглеродни четки
5. Паралелен ограничител
6. Адаптер за прахосмукачка

** Имайте предвид, че съдържанието на комплекта може да варира в зависимост от държавата на закупуване. За конкретна информация относно съдържанието на вашата пратка, моля, свържете се с вашите местни дистрибутори.*

Циркулярният трион Procraft KR1400 е надежден инструмент за рязане на дърво, предназначен за домашна употреба. Осигурява прецизни и чисти срезове, което го прави идеален за подобряване на дома, производство на мебели и други проекти от тип „Направи си сам“.

Благодарение на ергономичните дръжки и интуитивната система за регулиране на ъгъла на наклона и дълбочината на рязане, триона е удобен и лесен за използване. Подвижният и фиксираният предпазител на диска повишават безопасността, като предпазват потребителя от възможни наранявания.

СПЕЦИАЛНИ ПРАВИЛА ЗА БЕЗОПАСНОСТ ЗА ЦИРКУЛЯРНИ ТРИОНИ

ПРАВИЛА ЗА БЕЗОПАСНОСТ

⚠ **ВНИМАНИЕ! Прочетете всички предупреждения за безопасност, инструкции, илюстрации, спецификации и предоставените аксесоари за тази електрическа машина. Неспазването на всички инструкции по-долу може да доведе до токов удар и/или сериозно нараняване.**

Запазете всички предупреждения и инструкции за бъдещи справки.

Терминът "електрически инструмент" или "електрическа машина" в тези предупреждения се отнася за вашия електрически инструмент с кабел или безжичен електрически инструмент.

УСЛОВНИ ОБОЗНАЧЕНИЯ И СИМВОЛИ

Винаги носете предпазни очила, за да предпазите очите си от частици и отломки.

Носете маска за прах - Предотвратява вдишването на прахови частици.

Носете защита за слуха.

Прочетете инструкциите.

Предупреждение за обща опасност.

Съответствие с основните стандарти за безопасност на приложимите европейски директиви.

Евразийски знак за съответствие.

Украински знак за съответствие.

ИНСТРУКЦИИ ЗА БЕЗОПАСНОСТ ЗА ВСИЧКИ ОПЕРАЦИИ

1. Дръжте ръцете си далеч от зоната на рязане и не докосвайте острието на триона. Дръжте другата си ръка върху

Ако ръката ви попадне в зоната на рязане, можете сериозно да се нараните от въртящия се режещ диск.

2. Не поставяйте ръцете си под детайла. Предпазителят не е в състояние да предпази от контакт с режещия диск отдолу на детайла, което може да доведе до случаен контакт на ръката с острието и нараняване.
3. Регулирайте дълбочината на рязане в зависимост от дебелината на детайла. Режещият диск трябва да стърчи от детайла не

допълнителната дръжка или корпуса на двигателя. Държането на триона с две ръце помага да ги предпазите от срязване от режещия диск.

повече от цялата височина на зъба. Неправилната настройка на дълбочината може да доведе до заклещване на острието, увеличавайки риска от откат и загуба на контрол над триона.

4. Не дръжте детайла, който режете, в ръцете си или в скута си. Монтирайте го на стабилна стойка. Това е важно, за да се сведе до минимум рискът от контакт с режещия диск и да се намали опасността от заклинване. Незакрепен детайл може да се размести, увеличавайки вероятността от заклинване и откат.
5. Дръжте триона само за изолираните повърхности за захващане, когато е възможен контакт с кабелите. Ако влезете в контакт с електрически кабели, металните части на триона могат да станат под напрежение, което е опасно за оператора, тъй като е възможен токов удар при работа върху неизолирани участъци на триона.
6. Винаги използвайте ограничител или прав ограничител, когато работите. Това повишава точността и намалява риска от засядане на диска. Липсата на водач увеличава риска от блокиране на диска, което може да доведе до загуба на контрол над триона.
7. Използвайте дискове с правилния размер и правилния монтажен отвор. Неподходящите дискове могат да вибрират и да причинят загуба на контрол над триона. Използването на неподходящи дискове ще причини вибрации и нестабилна работа, което е опасно при високи скорости.
8. Не използвайте повредени или неправилни шайби и винтове за закрепване на режещия диск. Тези функции са проектирани специално за този трион, за да осигурят безопасност. Неправилните крепежни елементи могат да отслабят диска и да го измести, което да доведе до неочаквана аварийна ситуация.
9. Не използвайте абразивни дискове с този трион. Трионът е предназначен за използване само с режещи дискове и използването на абразивни дискове може да доведе до небезопасни условия. Абразивните дискове могат да се счупят или да попречат на работата на триона, което може да доведе до нараняване.

БЕЗОПАСНИ УСЛОВИЯ НА РАБОТА С ДОЛНИЯ ПРЕДПАЗЕН КАПАК

1. Преди употреба проверете долния защитен капак за правилно функциониране. Уверете се, че долният капак се отваря и затваря без засядане. Никога не го закрепяйте в отворено положение, тъй като неправилната работа на предпазителя увеличава риска от контакт с режещия диск и нараняване.
2. Ако трионът падне, капакът може да се деформира. Проверете го с помощта на предпазната дръжка и се уверете, че се движи свободно и не докосва острието или други части, за всички дълбочини и ъгли на рязане.
3. Ръчното отваряне на долния капак е разрешено само в изключителни случаи, като например при извършване на потапяне или сложно рязане. В тези случаи е необходимо да използвате дръжката на корпуса и да я освободите веднага след като дискът започне да се потапя в материала. За всички други видове рязане капакът трябва да се отваря автоматично.
4. Проверете работата на пружината на долния защитен капак. Ако предпазителят и пружината не работят правилно, спрете да работите и обслужете инструмента, тъй като повреден предпазен механизъм може да се закачи и да причини случаен контакт с острието.
5. Не оставяйте триона върху работната повърхност с отворен долен предпазител. Движещ се по инерция диск може да се закачи за повърхността и да причини неконтролируемо движение на триона, което представлява опасност за потребителя и другите.

ДОПЪЛНИТЕЛНИ ЕРКИ ЗА БЕЗОПАСНОСТ

1. Не пъхайте пръсти или други части на тялото в отвора за изхвърляне на стърготини. Съществува риск от нараняване от въртящия се режещ диск.
2. Не режете метали. Искри от нагорещени метални частици могат да причинят пожар.
3. Не повдигайте триона над главата си, докато работите.
4. Не използвайте инструмента в неподвижно положение, например като го прикрепите към работна маса.

Причини за откати предупреждения

Откатът е внезапна реакция, която възниква, когато остриетона три- она се заклещи или не е подравнено, което може да накара триона да се придвижи неконтролируемо към оператора. Заклещеноили огра- ничено острие може да причини "откат", когатотрионъте изхвърлен назад. Изкривеноили огънатоострие позволявазадниятръб на зъб-ците на острието да се закачи за детайла, коетоводидо изхвърлянена триона към оператора.

Откатът е следствие от неправилна употреба на електрически инстру- мент, но може да бъде избегнат, като се вземат следните предпазни мерки:

1. Дръжте триона здраво с две ръце и стойте встрани от линията на острието. Товапомагаза контролиранена силитена отката и не позволява на триона да застане в едналиниясоператора, тъй като ако не го направите, увеличава риска от нараняване, тъй катооткатътможеда накарапоператора да загуби контрол над триона.
2. Ако дискът заседне, незабавно освободете бутона за захранване и задръжте триона на място, докато острието спре напълно. Не изваждайте триона от среза, докато дискът не спре да се върти, тъй катоопитътда извадитетриона, предидискът да е спрял, може да причини „откат“ и внезапното изхвърляне на триона.
3. Преди да включите триона, докато е в детайла, уверете се, че зъбитена дискане докосватматериала. В противен случайпри рестартиране на триона може да възникне откат, което увеличава риска от неконтролируемо изхвърляне на триона по време на стартиране.
4. Захванете здраво тънките и дълги детайли от двете страни на линията на рязане, за да предотвратите откат. Използвайте опори, за да предотвратите провисването на материала, тъй като неправилното поддържане на дълги парчета може да доведе до тяхното изместване и заклинване на диска.
5. Не използвайте тъпи или повредени дискове. Износените или неправилносаточенивъбцисъздаватпрекомернотриене, увеличавайки риска от заклинване на диска и откат.
6. Преди да започнете работа, уверете се, че дълбочината и ъгълът на рязане са зададени правилно. Промяната на тези параметри по време на работа може да доведе до засядане на диска и рязко трепване на триона.
7. Бъдетеизключителнивнимателни, когатоправитерязанес потапяне или рязане в области с невидими препятствия. Дискът може да удари скрити предмети, което да доведе до блокиране и отдръпване на инструмента.

ЗАХРАНВАНЕ

Инструментът трябва да бъде свързан към мрежово напрежение, ко- ето съответства на напрежението, посочено на табелката с данни. Из- ползването на ток с ниско напрежение може да претовари инструмен- та. Тип ток: променлив, монофазен. В съответствие с европейските стандарти, инструментът има двойна степен на защита срещу токов удар и следователно може да бъде свързан към незаземени контак- ти..

РАБОТА С ИНСТРУМЕНТ

⚠ ВНИМАНИЕ!

Когато инсталирате или демонтирате аксесоари, уверете се, че инструментът е ИЗКЛЮЧЕН и кабелът не е включен в контакта.

Сглобяване

Инсталиране или смяна на режещия диск

1. Уверете се, че трионът е изключен от какъвто и да е източник на захранване, за да предотвратите случайно включване по време на сглобяване.
2. Заключете шпинделакато натиснете бутоназа заключване на шпиндела (21), за да предотвратите въртенето му.
3. Разхлабете затягащия винт (5), като използвате специалния ключ, като го завъртите обратно на часовниковата стрелка.
4. Преместете плъзгащия се капак (1), така че да влезе напълно в защитния капак (2).
5. Отстранете стария диск (ако го сменяте) и монтирайте шайбата под налягане (4) на шпиндела.
6. Монтирайте новия режещ диск (6), като се уверите, че посоката му на въртене съответства на стрелките върху корпуса на три- она.
7. Монтирайте шайбата под налягане (4) върху новия диск.
8. Закрепете диска, като затегнете затягащия винт (5) по посока на часовниковата стрелка с помощта на специалния ключ.
9. Проверете стабилността на диска, за да се уверите, че е инсталиран правилно и няма луфт, преди да започнете работа.

Настройка на паралелния ограничител

1. Намерете отвора за паралелния ограничител (8) на опорната плоча.
2. Поставете ограничителя в отвора, като регулирате позицията му до желаната ширина в зависимостот разстоянието, което риска- те да поддържате от ръба на детайла.
3. Заключете паралелния ограничител, като затегнете заключващия винт на паралелния ограничител (20), за да го закрепите здраво и да предотвратите изместването му по времена рязане.

Регулиране на ъгъла на рязане

1. Намерете фиксиращите винтове за ъгъла на рязане (14, 18), разположени отпред и отзад на триона.
2. Разхлабете винтовете, като ги завъртите обратно на часовниковата стрелка.
3. Задайте необходимия ъгъл, като наклоните триона до желаната позиция, като използвате скалата за ъгъл на рязане (19) за точност.
4. Затегнете фиксиращите винтове за ъгъла на рязане, като ги завъртите по посока на часовниковата стрелка, за да фиксирате диска под избрания ъгъл.
5. Проверете отново монтажа, за да се уверите, че ъгълът е точен и стабилен, преди да започнете да режете.

Настройка на дълбочината на рязане

1. Намерете лоста за регулиране на дълбочината (13), разположен близо до основната плоча (7).
2. Разхлабете лоста за регулиране на дълбочината, като го издърпате, за да отключите.
3. Използвайте скалата за регулиране на дълбочината (22), за да зададете желаната дълбочина на рязане. Обърнете внимание: стойностите на скалата съответстват на дълбочината на рязане под ъгъл от 90 ° (без наклон).
4. Повдигнете или спуснете опорната плоча, за да регулирате дълбочината на рязане, катосе уверите, че острието излизамалко над дебелината на обработвания детайл.
5. Заключете лоста за регулиране на дълбочината, като го върнете в първоначалното му положение за да осигурите настройката.
6. Уверете се, че дълбочината на рязане е настроена правилно, лостът е добре заключен и острието стърчи на правилното разстояние, преди да започнете да режете.

Включване на инструмента

⚠ ВНИМАНИЕ!

Винагипроверявайте превключвателя за правилна работа, преди да използвате инструмента. Следкато бъде освободен, превключвателят трябва лесно да се върне в положение "Изключено".

1. Натиснете бутона за безопасност (16), за да отключите бутона за захранване. Тази стъпка предотвратява случайното включване на триона.
2. Включете триона, като натиснете бутона за захранване (17). Дръжте бутона натиснат, докато работите.
3. За да изключите триона, отпуснете бутона за захранване (17). Инструментът ще започне да спира и превключвателят трябва автоматично да се върне в изключено положение.

Използване на триона

1. Уверете се, че работната зона е чиста, добре осветена и без бъркотия. Закрепете детайла към стабилна повърхност, за да предотвратите движението му по време на рязане.
2. Поставете триона върху детайла, така че опорната плоча (7) да е равна. Подравнете режещия диск с линията на рязане.
3. След като трионът е позициониран, включете го и оставете острието да достигне пълна скорост, преди да започнете рязането. Товапомагада се получи по-гладко поточно рязане, на- малявайки риска от заклинване на острието в материала.
4. Водете триона по желаната линия, като използвате плавни, контролирани движения, позволявайки на острието да свърши работата, без да прилага прекомерна сила. За нарязани срезове монтирайте и използвайте нарязания ограничител (20) за по- го- ляма точност и контрол.
5. След като рязането приключи, пуснете бутона за захранване и изчакайте, докато дискът спре напълно, преди да вдигнете три- она от детайла. Избягвайте да повдигате триона, докато дискът все още се върти, за да предотвратите риска от

откат.

6. Изключетегрионаот източникана захранванеоставетего да

изстине, ако е необходимо, и отстранете всякакви остатъци или прах от диска и компонентите на триона. Проверете инструмен- та за износване или нужда от поддръжка преди съхранение.

Използване на правия водач

1. Позиционирайте триона така, че опорната плоча да лежи плоско върху детайла и подравнете упора с ръба на материала. Водачът (ограничителят) ще ви помогне да поддържате прав и равен ра рез, като същевременно следвате ръба.
2. Следмонтажа включете триона и оставете остриета да достигне пълна скорост. След това насочете триона по маркираната линия, позволявайки на упора да поддържа равномерно разстояние от ръба на детайла.
3. Прилагайте нежен, равномерен натиск върху ограничителя докато се движите по линията на рязане. Това ще помогне на три- она да остане на пистата, осигурявайки гладко и точно рязане.
4. След като рязането приключи, отпуснете бутона за захранване и изчакайте, докато дискът спре напълно, преди да вдигнете три- она от детайла.

ГРИЖИ И ПОДДРЪЖКА

Преди извършване на каквато и да е поддръжка, винаги се уверявай- те, че инструментът е изключен и изключен от източника на захран- ване..

Почистване на триона

След всяка употреба изключете триона от източника на захранване и го оставете да изстине напълно. Използвайте мека четка или кърпа, за да отстраните стърготини, отломки и всякакви натрупвания от остриета на триона, основната плочи и вентилационните отвори. Избягвайте използването на силни химикали или разтворители, които могат да повредят инструмента.

Проверка на режещия диск

Редовно проверявайте режещия диск за признаци на износване, пукнатини или повреда. Сменете диска, ако забележите тъпи или напукани зъбци, тъй като повреденият диск може да вложи производителност- та и безопасността на рязане.

Въглеродни четки

⚠ ВНИМАНИЕ!

Тази машина е оборудвана с въглеродни четки, които играят важна роля в нейната работа. За да се осигури ефективна и безопасна работа на инструмента, четките изискват периодична проверка и подмяна.

Въглеродните четки са разположени под капачета от двете страни на инструмента. За достъп до тях:

1. Използвайте отвертка, за да разхлабите задържащите болтове на капаците на четките.
2. Внимателно отстранете капаците, за да получите достъп до въглеродните четки.
3. Проверете четките за износване. Ако са значително износени или повредени, те трябва да бъдат сменени.

Препоръчително е да използвате само съвместими въглеродни четки за смяна. Ако не сте сигурни в процеса или искате да постигнете оптимални резултати, извършете смяната в квалифициран сервизен център. Редовната проверка и подмяна на въглеродни четки ще ви помогне да удължите живота на вашия електроинструмент и да поддържате оптимална производителност.

Съхранение

Съхранявайте триона на сухо и чисто място, далеч от пряка слънчева светлина и екстремни температури. Ако е възможно, използвайте защитен калъф или кутия, за да предотвратите натрупването на прах и да предпазите инструмента от влага. Съхранявайте триона на безо- пасно място, недостъпно за деца.

Периодична проверка

Проверявайте редовно всички винтове, болтове и връзки, за да сте сигурни, че са стегнати и надеждни. Разхлабените крепежни елемен- ти могат да намалят производителността на инструмента и да повли- яят на безопасността по време на работа.

За безопасна и надеждна работа на инструмента не забравяйте, че ре- монтите, поддръжката и настройките трябва да се извършват в от- ризирани сервизи само с оригинални резервни части консумативи.

ЗАЩИТА НА ОКОЛНАТА СРЕДА

За да се защити околната среда, електроинструментите, аксе- соарите и опаковките трябва да се рециклират по екологичен начин. Не изхвърляйте електроинструментите в битовите от- падъци!

Само за страните от ЕС:

В съответствие с Европейската директива 2012/19/ЕО относно отпадъците от електрическо и електронно оборудване и съответното национално законодателство дефектните или излезли от употреба електронно оборудване трябва да се събират за еколо- гично рециклиране.

Отпадъчното електрическо и електронно оборудване може да бъде вредно за околната среда и човешкото здраве, ако бъде изхвърлено неправилно поради възможното наличие на опасни вещества.

RO | ROMÂNĂ
FIERĂSTRĂU CIRCULAR
KR1400
INSTRUCȚIUNI DE OPERARE

SPECIFICAȚII TEHNICE

Model	KR1400
Tensiune nominală (V AC)	220-240
Frecvență (Hz)	50
Putere nominală (W)	1400
Turație fără sarcină (min⁻¹)	5400
Diametru lamă (mm)	185
Diametru alezaj (mm)	20
Grosime lamă (mm)	1.4
Număr de dinți	24
Turație maximă a lamei (min⁻¹)	7000
Adâncime maximă de tăiere (mm) -90° -45°	 63 46
Dimensiunile bazei unelteі (mm)	300x140
Valorile de emisie a zgomotului determinate conform EN 62841-2-5	
Nivelul presiunii acustice (dB(A)) Nivelul puterii acustice măsurate (dB(A)) Incertitudine K (dB(A))	LpA=93 LwA=104 K=3
Valorile totale ale vibrațiilor și incertitudinea K determinate conform EN 62841-2-5	
Nivelde vibrații (m/s²) Mâner de bază Mâner auxiliar Incertitudine K (m/s²)	 5.543 3.922 1.5
Nivel de protecție	IPX0
Clasă de protecție	II
Greutate EPTA (kg)	5
Greutate (incl. accesorii) (kg)	5.625
Lungime cablu de alimentare (m)	3

⚠ **AVERTIZARE:** Nivelurile de zgomot declarate se referă la cazurile în care unealta este utilizată conform domeniului său de aplicare. Însă dacă unealta este utilizată în alte scopuri, cu accesorii nepotrivite sau este întreținută în mod necorespunzător, nivelurile de emisii pot varia. Acest lucru poate crește semnificativ nivelul de expunere pe toată durata perioadei de lucru. Nivelurile de emisii vor varia în funcție de modul în care unealta este utilizată și pot depăși valorile menționate în această fișă informativă. Aceste

niveluri de emisii pot fi folosite pentru a compara o unealtă cu alta și pentru o evaluare preliminară a expunerii. estimare corectă a sarcinii trebuie să ia în considerare și perioadele în care unealta este oprită sau funcționează fără utilizare, ceea ce poate

reducesemnificativsarcinatotalăpedurataperioadeidelucru.Identificaţi măsuri suplimentare de siguranţă pentru a proteja utilizatorul, cum ar fi întreţinerea corectă a uneltei şi accesoriilor, menţinerea mâinilor calde, utilizarea protecţiei auditive şi organizarea regimului de lucru.

DESCRIERE(*DES. 1)

1. Protecţiemobilălamă
2. Protecţiefixălamă
3. Mâner deschidere protecţie mobilă
4. Şaibădefixarea lamei
5. Şurubdefixare
6. Lamafierăstrăului
7. Bazauneltei
8. Fantapentrughidajparalel
9. Carcasamotorului
10. Capacperiidecarbon
11. Mânerprincipal
12. Mânerauxiliar
13. Levierdereglarea adâncimii
14. Şurub de reglare a unghiului (frontal)
15. Cabludealimentare
16. Butondesiguranţă
17. Butonpornire
18. Şurub de reglare a unghiului (spate)
19. Scalăpentruunghiuri
20. Şurubdereglarea ghidajului paralel
21. Blocareax
22. Scalăpentruadâncime

CONŢINUTUL AMBALAJULUI*

1. Manualdeutilizare
2. Fierăstrăucircular
3. Cheiespecială
4. Periidecarbonde rezervă
5. Ghidajparalel
6. Adaptorpentruextracţiaprafului

** Vă rugăm să reţineţi că conţinutul ambalajului/cutiei poate varia în funcţie de ţara de achiziţie. Pentru detalii specifice legate de ambalajul dumneavoastră, consultaţi lista furnizată cu produsul sau contactaţi distribuitorullocal.*

⚠ **Fierăstrăucircular Procraft KR1400 este o unealtă fiabilă pentru tăierea lemnului, potrivită pentru utilizare în gospodărie.** Oferătăieturi precise şi curate, fiind ideal pentru reparaţii, realizarea mobilierului şi diverse proiecte casnice.

Datorită mânerelor ergonomice şi a sistemului intuitiv de reglare a unghiului şi adâncimii de tăiere, fierăstrăul este uşor şi confortabil de utilizat. Protecţiile fixe şi mobile pentru lamă îmbunătăţesc siguranţa, protejând utilizatorul de posibile accidentări.

AVERTIZĂRI DE SIGURANŢĂ

⚠ **AVERTIZARE!** Citiţi toate avertizările de siguranţă, instrucţiunile, studiaţi ilustraţiile şi specificaţiile furnizate împreună cu această unealtă electrică. Nerespectarea instrucţiunilor de mai jos poate duce la şoc electric, incendiu şi/sau vătămări corporale grave.

Păstraţitoateavertizărileşi instrucţiunilepentrureferinţeulterioare.

Termenul "unealtă electrică" din avertizări se referă la unealta electrică alimentată prin cablu (cu fir) sau la unealta electrică cu acumulator (fărăfir).

SEMNE ŞI SIMBOLURI CONVENŢIONALE

Purtaţiochelarideprotecţie- Vă protejează ochiide particulele rezultate în timpul utilizării.

Folosiţimascădeprotecţie- Previneinhalarea particulelor dăunătoare.

Purtaţiprotecţiaauditivă- Protejează auzulîmpotriva zgomotului excesiv.

Citiţimanualuldeutilizare.

Avertizareprivindpericolelegenerale.

În conformitatecu standardelede siguranţăaplicabile

EAC Marcajdeconformitateeurasiatică

Marcajdeconformitatedin Ucraina

REGULI SPECIFICE DE SIGURANŢĂ PENTRU FIERĂSTRĂUL CIRCULAR

INSTRUCŢIUNIDE SIGURANŢĂPENTRUTOATEOPERAŢIUNILE

1. Nu plasaţi mâinile în zona de tăiere şi nu atingeţi lama fierăstrăului. Ţineţi cealaltă mână pe mânerul auxiliar sau pe carcasa motorului. Utilizarea fierăstrăului cu ambele mâini reduce riscul de rănire. Aşezarea accidentală a mâinii în zona de tăiere poate provoca vătămări grave cauzate de lama care se roteşte.
2. Nu plasaţi mâinile sub piesa de lucru. Protecţia lamei nu acoperă partea inferioară, iar un contact accidental cu lama poate duce la vătămări grave.
3. Reglaţi adâncimea de tăiere în funcţie de grosimea piesei de lucru. Lama trebuie să depăşească materialul cu cel mult înălţimea unui dinte. O adâncime incorectă poate duce la blocarea lamei, crescând riscul de recul şi pierderea controlului asupra fierăstrăului.

directivelor europene

4. Nu țineți piesa de lucru în mână sau pe genunchi. Asigurați-o pe o suprafață stabilă. Fixarea corectă a materialului reduce riscul de contact accidental cu lama și previne blocarea acesteia. O piesă nesecurizată se poate deplasa, ceea ce poate duce la recul și pierderea controlului.
5. Țineți fierăstrăul doar de suprafețele izolate dacă există riscul de contact cu cabluri electrice ascunse. Contactul accidental cu un cablu sub tensiune poate electriza componentele metalice ale fierăstrăului, provocând șoc electric.
6. Folosiți întotdeauna un ghidaj paralel sau o riglă de ghidare pentru tăieturile longitudinale. Acest lucru îmbunătățește precizia și reduce riscul de blocarea lamei. Fără un ghidaj, lama se poate bloca, ceea ce poate duce la recul și pierderea controlului asupra uneltei.
7. Utilizați doar lame compatibile cu dimensiunea și orificiul de montare al fierăstrăului. Lamele nepotrivite pot oscila, provocând vibrații și o funcționare instabilă, ceea ce este periculos la viteze mari.
8. Nu folosiți șaibe sau șuruburi deteriorate sau necorespunzătoare pentru fixarea lamei. Aceste componente sunt special concepute pentru acest fierăstrău și asigură o funcționare sigură. Utilizarea unor elemente de fixare necorespunzătoare poate duce la slăbirea lamei, provocând o aliniere defectuoasă și risc de accident.
9. Nu utilizați discuri abrazive cu acest fierăstrău. Fierăstrăul a fost conceput exclusiv pentru lame de tăiere, iar utilizarea discurilor abrazive poate provoca vătămări. Acestea se pot rupe sau pot afecta performanța uneltei, crescând riscul de accidentare.

CONDIȚII DE FUNCȚIONARE ÎN SIGURANȚĂ PENTRU PROTECȚIA INFERIOARĂ A LAMEI

1. Verificați funcționarea corectă a protecției inferioare a lamei înainte de fiecare utilizare. Asigurați-vă că se deschide și se închide lin, fără să se blocheze. Nu fixați niciodată protecția în poziție deschisă, deoarece o funcționare incorectă crește riscul de contact cu lama și de accidentare.
2. Dacă fierăstrăul cade, protecția se poate deforma sau deteriora. Verificați mobilitatea ei, folosind mânerul de comandă al protecției, asigurându-vă că se deplasează liber și nu atinge lama sau alte componente ale fierăstrăului. Această verificare trebuie efectuată de fiecare dată când se ajustează unghiul sau adâncimea de tăiere.
3. Deschiderea manuală a protecției inferioare a lamei este permisă doar în situații excepționale, cum ar fi tăieturile de imersie sau cele complexe. În aceste cazuri, utilizați mânerul protecției și eliberați-l imediat ce lama începe să pătrundă în material. Pentru toate celelalte tipuri de tăieri, protecția trebuie să se deschidă automat.
4. Verificați funcționarea corectă a arcului protecției inferioare. Dacă protecția sau arcul nu funcționează în mod corespunzător, opriți utilizarea uneltei și efectuați lucrările de mentenanță necesare. Un mecanism de protecție defect poate duce la blocarea protecției și la un contact accidental cu lama.
5. Nu așezați fierăstrăul pe bancul de lucru sau pe sol cu protecția inferioară deschisă. Lama poate continua să se rotească din inerție, ceea ce poate provoca mișcări neașteptate ale fierăstrăului și poate reprezenta un pericol pentru utilizator și pentru persoanele din apropiere.

MĂSURI SUPLIMENTARE DE SIGURANȚĂ

1. Nu introduceți degetele sau alte părți ale corpului în orificiul de evacuare a așchiilor. Lama fierăstrăului în rotație prezintă risc de accidentare.

2. Nu tăiați metale. Scânteile generate de particulele metalice încinse pot provoca incendii.
3. Nu ridicați fierăstrăul de deasupra capului în timpul utilizării.
4. Nu folosiți unealta în poziție fixă, de exemplu, prin fixarea acesteia pe un banc de lucru.

Cauze și avertizări privind reculul

Recul este o reacție bruscă cauzată de blocarea sau alinierea incorectă a lamei, iar fierăstrăul se poate deplasa necontrolat în direcția utilizatorului. Blocarea lamei sau restricționarea mișcării poate provoca recul, aruncând fierăstrăul înapoi. O aliniere greșită sau îndoirea lamei poate determina colțul posterior al dinților să agațe piesa de lucru, împingând fierăstrăul spre utilizator.

Recul este rezultatul utilizării incorespunzătoare a uneltei electrice, dar poate fi prevenit prin respectarea următoarelor măsuri de precauție:

1. Țineți fierăstrăul ferm cu ambele mâini și adoptați o poziție laterală față de lamă. Acest lucru vă ajută să controlați forțele recului și împiedică alinierea fierăstrăului cu corpul. Ignorarea acestei reguli crește riscul de accidentare, deoarece recul poate duce la pierderea controlului asupra uneltei.
2. Dacă lama se blochează, eliberați imediat butonul de pornire și mențineți fierăstrăul în piesa de lucru până când lama se oprește complet. Nu scoateți fierăstrăul cât timp lama este încă în mișcare, deoarece acest lucru poate provoca recul și mișcări bruște ale uneltei.
3. Înainte de a porni fierăstrăul, atunci când lama se află deja în piesa de lucru, asigurați-vă că dinții nu ating materialul. În caz contrar, pornirea fierăstrăului poate provoca recul și poate duce la mișcări necontrolate.
4. Fixați piesele lungi și subțiri pe ambele părți ale liniei de tăiere pentru a preveni recul. Utilizați suporturi pentru a evita îndoirea materialului, deoarece susținerea incorectă a pieselor lungile poate face să se deplaseze și să blocheze lama.
5. Nu utilizați lame tocite sau deteriorate. Dinții uzați sau ascuțiți incorect generează frecare excesivă, crescând riscul de blocare a lamei și de recul.
6. Înainte de a începe lucrul, verificați dacă adâncimea și unghiul de tăiere sunt setate corect. Ajustarea acestor parametri în timpul funcționării poate duce la blocarea lamei și la un recul brusc al fierăstrăului.
7. Fiți deosebit de atenți la tăieturile prin imersie sau în zonele cu obstacole ascunse. Lama poate lovi obiecte camuflate (care nu pot fi văzute), provocând blocarea acesteia și generând recul.

ALIMENTARE

Unealta trebuie conectată la o tensiune corespunzătoare celei indicate pe eticheta/placa de identificare. Utilizarea unei tensiuni prea mici poate suprasolicita motorul. Tipul de curent: AC, monofazat. În conformitate cu standardele europene, unealta are un grad dublu de protecție împotriva șocurilor electrice și, prin urmare, poate fi conectată la o priză fără împământare.

UTILIZARE, UNELTE

⚠ ATENȚIE!

Înainte de a instala sau scoate anumite accesorii, asigurați-vă că unealta este oprită și îndepărtați acumulatorul pentru evita pornirea accidentală.

Asamblare

Instalarea sau înlocuirea lamei fierăstrăului

1. Asigurați-vă că fierăstrăul este deconectat de la orice sursă de alimentare pentru a preveni pornirea accidentală în timpul asamblării.
2. Blocați axul apăsând butonul de blocare a axului (21) pentru a împiedica rotirea acestuia.
3. Slăbiți șurubul de fixare (5) folosind cheia specială, rotindu-l în sens antiorar.
4. Deplasați protecția mobilă (1) astfel încât să fie complet retrasă în carcasa de protecție (2).
5. Scoateți lama veche (dacă o înlocuiți) și așezați șaiba de fixare a lamei (4) pe ax.
6. Montați lamă nouă de fierăstrău (6), asigurându-vă că sensul de rotație corespunde săgeților de pe carcasa fierăstrăului.
7. Așezați ferm șaiba de fixare a lamei (4) pe lama nouă.
8. Fixați lama strângând șurubul de fixare (5) în sens orar cu cheia specială.
9. Verificați stabilitatea lamei pentru a vă asigura că este montată corect și nu joacă înainte de utilizare.

Montarea ghidajului paralel

1. Identificați fanta pentru ghidajul paralel (8) de pe baza uneltei.
2. Introduceți ghidajul paralel în fantă și reglați-l la lățimea dorită, în funcție de distanța pe care doriți să o mențineți față de marginea piesei de lucru.
3. Fixați ghidajul paralel strângând șurubul de reglare (20), asigurându-vă că este stabil și nu se va deplasa în timpul tăierii.

Reglarea unghiului de tăiere

1. Identificați șuruburile de reglarea unghiului (14, 18), situate în partea frontală și posterioară a fierăstrăului.
2. Slăbiți șuruburile rotindu-le în sensantiorar.
3. Ajustați unghiul dorit înclinând fierăstrăul în poziția necesară, utilizând scala pentru unghiuri (19) ca referință pentru precizie.
4. Strângeți șuruburile de reglare a unghiului rotindu-le în sens orar pentru a fixa lama în poziția selectată.
5. Verificați din nou setarea pentru a vă asigura că unghiul este stabil înainte de a începe tăierea.

Reglarea adâncimii de tăiere

1. Identificați levierul de reglare a adâncimii (13), situat lângă baza uneltei (7).
2. Eliberați levierul de reglarea adâncimii trăgându-l pentru deblocare.
3. Folosiți scala de reglare a adâncimii (22) pentru a seta adâncimea dorită a lamei. Notă: Valorile de pe scală corespund adâncimii de tăiere la un unghi de 90° (fără înclinare).
4. Ridicați sau coborâți baza uneltei pentru a ajusta adâncimea lamei, astfel încât aceasta să iasă doar cât este necesar dincolo de grosimea piesei de lucru.
5. Blocați levierul de reglarea adâncimii împingându-l înapoi în poziție, asigurând fixarea setării.
6. Verificați reglajul pentru vă asigura că este bine fixat și că lama se extinde cât este necesar înainte de a începe tăierea.

Funcționarea comutatorului

⚠ ATENȚIE!

Înainte de utilizare, verificați întotdeauna dacă comutatorul funcționează corect. După eliberare acesta trebuie să revină automat în poziția „Oprit”.

1. Apăsați butonul de siguranță (16) pentru a debloca comutatorul. Această măsură previne activarea accidentală a fierăstrăului.
2. Apăsați comutatorul (17) pentru a porni fierăstrăul și mențineți-l apăsat în timpul utilizării.
3. Pentru a opri fierăstrăul, eliberați comutatorul (17). Unealta va începe imediat să se oprească, iar comutatorul trebuie să revină automat în poziția „Oprit”.

Utilizarea fierăstrăului

1. Asigurați-vă că zona de lucru este curată, bine iluminată și fără obstacole. Fixați piesa de lucru pe o suprafață stabilă pentru a preveni deplasarea acesteia în timpul tăierii.
2. Așezați fierăstrăul pe piesa de lucru astfel încât baza uneltei (7) să se sprijine uniform. Aliniați lama cu linia de tăiere.
3. După poziționare, porniți fierăstrăul și așteptați ca lama să atingă turația maximă înainte de a începe tăierea. Acest lucru contribuie la obținerea unor tăieturi mai precise și mai curate, reducând riscul de blocare a lamei în material.
4. Ghidați fierăstrăul de-a lungul liniei marcate cu mișcări constante și controlate, lăsând lama să taie fără a aplica o forță excesivă.
5. După finalizarea tăieturii, eliberați comutatorul și așteptați oprirea completă a lamei înainte de a ridica fierăstrăul de pe piesa de lucru. Nu ridicați fierăstrăul cât timp lama este încă în mișcare, pentru a evita riscul de recul.
6. Deconectați fierăstrăul de la sursa de alimentare, lăsați-l să se răcească dacă este necesar și curățați eventualele resturi de praf sau așchii de pe lamă și alte componente. Inspectați unealta pentru eventuale semne de uzură sau dacă sunt necesare lucrări de întreținere înainte de depozitare.

Utilizarea ghidajului paralel

1. Așezați fierăstrăul pe piesa de lucru, asigurându-vă că baza uneltei este sprijinită uniform și aliniați ghidajul paralel de-a lungul marginii materialului. Acesta va ajuta la menținerea unei tăieri drepte și uniforme pe toată lungimea.
2. După poziționare, porniți fierăstrăul și așteptați ca lama să atingă turația maximă. Apoi, ghidați fierăstrăul de-a lungul liniei marcate, lăsând ghidajul paralel să mențină o distanță constantă față de marginea piesei de lucru.
3. Aplicați o presiune ușoară și constantă spre ghidajul paralel în

timpul tăierii. Acest lucru va ajuta fierăstrăul să rămână aliniat, asigurând-o

tăiere precisă și uniformă.

4. După finalizare, eliberați comutatorul și așteptați oprirea completă a lamei înainte de a ridica fierăstrăul de pe piesa de lucru.

MENTENANȚĂ

Înainte de orice lucrare de întreținere preventivă, asigurați-vă că fierăstrăul este oprit și deconectat de la sursa de alimentare.

Curățarea fierăstrăului

După fiecare utilizare, deconectați fierăstrăul de la sursa de alimentare și lăsați-l să se răcească complet. Folosiți o perie moale sau o cârpă pentru a îndepărta rumegușul, resturile și depunerile de pe lamă, baza uneltei și fantele/orificiile de aerisire. Evitați utilizarea substanțelor chimice agresive sau a solvenților care ar putea deteriora unealta.

Inspectarea lamei

Verificați periodic lama fierăstrăului pentru semne de uzură, tocire sau deteriorare. Înlocuiți lama dacă observați dinți tociți sau ciobiți, deoarece o lamă deteriorată poate afecta performanța tăierii și siguranța utilizatorului.

Periile de carbon

⚠ **ATENȚIE!**

Această unealtă este echipată cu perii de carbon esențiale pentru funcționarea sa. Pentru a asigura o utilizare eficientă și sigură, acestea trebuie inspectate și înlocuite periodic.

Periile de carbon sunt situate sub capacele de pe ambele părți ale uneltei. Pentru a le accesa:

1. Folosind o șurubelniță, desfaceți șuruburile care fixează capacele periilor.
2. Îndepărtați cu grijă capacele pentru a ajunge la periile de carbon.
3. Verificați gradul de uzură al periilor. Dacă sunt deteriorate sau excesiv uzate, trebuie înlocuite.

Este recomandat să folosiți doar perii de carbon compatibile pentru înlocuire. Dacă nu sunteți sigur cum să procedați sau doriți să îmbunătățiți procesul de lucru, apelați la un centru de service autorizat. Verificarea și înlocuirea periodică a periilor de carbon contribuie la prelungirea duratei de viață a uneltei și la menținerea performanței acesteia.

Depozitare

Păstrați fierăstrăul într-un loc uscat și curat, ferit de lumina directă a soarelui și de temperaturi extreme. Dacă este posibil, folosiți o husă sau un înveliș de protecție pentru a preveni acumularea de praf și pentru a proteja unealta de umiditate. Depozitați fierăstrăul într-un loc sigur, inaccesibil copiilor.

Inspectare periodică

Verificați periodic toate șuruburile, bolțurile și conexiunile pentru a vă asigura că sunt bine strânse și sigure. Piesele slăbite pot afecta performanța și siguranța uneltei.

Pentru o funcționare sigură și fiabilă, reparațiile, întreținerea și reglajele trebuie efectuate exclusiv în centre de deservire autorizate, utilizând doar piese de schimb și consumabile originale.

PROTECȚIA MEDIULUI ÎNCONJURĂTOR

Pentru protejarea mediului înconjurător, unelte electrice, accesorii și ambalaje ar trebui să fie predate pentru reciclare ecologică. Nu eliminați unelte electrice împreună cu gunoiul menajer!

Numai pentru țările UE:

În conformitate cu Directiva Europeană 2012/19/EU, despre dispozitivele electrice și electronice utilizate și legislația națională în vigoare, dispozitivele electronice utilizate sau care au ajuns la sfârșitul ciclului lor de viață sunt supuși colectării pentru reciclarea ecologică.

Dacă sunt eliminate în mod necorespunzător, dispozitivele electrice și electronice pot avea un efect dăunător asupra mediului înconjurător și sănătatea umană datorită prezenței posibile a substanțelor periculoase în ele.

HU | MAGYAR
KÖRFŰRÉSZ
KR1400
HASZNÁLATI ÚTMUTATÓ

MŰSZAKI ADATOK

Modell	KR1400
Névleges feszültség (V, váltakozóáramú)	220-240
Frekvencia (Hz)	50
Névleges teljesítmény (W)	1400
Üresjárati fordulatszám (perc-1)	5400
Fűrészlap átmérője (mm)	185
Belső furat átmérője (mm)	20
Fűrészlap vastagsága (mm)	1.4
Fűrészfogak száma	24
Fűrészlap maximális fordulatszáma (ford./perc)	7000
Maximális vágásmélység (mm) 90° 45°	 63 46
Alaplap mérete (mm)	300x140
Az EN 62841-2-5 szabvány szerint meghatározott zajkibocsátási paraméterek:	
Hangnyomásszint (dB (A)) Mérthangteljesítményszint (dB (A)) Mérési bizonytalanság K (dB (A))	LpA=93 LwA=104 K=3
Az EN 62841-2-5 szabvány szerint meghatározott általános rezgésszint és K mérési bizonytalanság:	
Rezgésszint (m/s2) Fő fogantyú Segédfogantyú Mérési bizonytalanság (m/s2)	 5.543 3.922 1.5
Védelmi szint	IPX0
Szúrintésvédelmi osztály	II
Súly EPTA (kg)	5
Súly (tartozékokkal együtt) (kg)	5.625
Kábel hossza (m)	3

⚠ **FIGYELMEZTETÉS:** A bejelentett rezgés- és zajszintek megfelelnek a szerszám fő alkalmazási területeinek. Ha azonban a szerszámot más célokra, más tartozékokkal vagy rossz műszaki állapotban használják, a zaj- és rezgésszintek eltérhetnek. Ez jelentősen növelheti a hatásszintet a munka teljes időtartama alatt. A zaj- és rezgésszintek az elektromos szerszám használati módjától függően változhatnak, és meghaladhatják a jelen használati útmutatóban megadott szinteket. Ezek a zaj- és rezgésszintek felhasználhatók az egyik szerszám másikkal történő összehasonlítására és a hatásszint előzetes értékelésére. A terhelés pontos becslésénél figyelembe kell venni azokat az időtartamokat is, amikor a szerszámle van állítva vagy működik, de nincs használatban. Ez jelentősen csökkentheti a teljes terhelést a munkaidő alatt. Határozzon meg a kezelő védelmére irányuló további biztonsági intézkedéseket, mint például a szerszám és a tartozékok karbantartása, kézmelegítés, a hallásvédelem használata és a munkafolyamatok megszervezése.

AZ ALKATRÉSZE LEÍRÁSA (*KÉP 1)

1. Fűrészlap mozgatható védőburkolata
2. Fűrészlap rögzített védőburkolata
3. Fogantyú a mozgatható védőburkolat kinyitásához
4. Fűrészlap rögzítőcsalátét
5. Rögzítőcsavar
6. Fűrészlap
7. Alaplap

8. Párhuzamosütközőhöz való furat
9. Motorház
10. Szénkefefedő
11. Főfogantyú
12. Segédfogantyú
13. Vágásmélységbeállító kar
14. Dőlésszög-rögzítőcsavar (elülső)
15. Tápkábel

16. Biztonsági gomb
17. Bekapcsoló gomb
18. Dőlésszög-rögzítő csavar (hátsó)
19. Dőlésszög skála
20. Párhuzamos ütköző rögzítő csavarja
21. Orsórögzítő gombja
22. Vágásmélység skála

SZÁLLÍTÁSI KÉSZLET TARTALMA *

1. Használati útmutató
2. Körfűrész
3. Speciális kulcs
4. Tartalék szénkefék
5. Párhuzamos ütköző
6. Porszívó adapter

** Kérjük, figyeljen arra, hogy a szállítási készlet tartalma a vásárlás országától függően változhat. A szállítási készlet tartalmával kapcsolatos konkrét információkért forduljon a helyi forgalmazókhoz.*

A Procraft KR1400 körfűrész egy megbízható, otthoni használatra tervezett favágó szerszám. Pontos és tiszta vágásokat biztosít, így ideális a lakásfelújításhoz, bútorgyártáshoz és egyéb háztartási projektekhez.

Az ergonomikus fogantyúknak és a dőlésszög és a vágásmélység intuitíven megérthető beállító rendszerének köszönhetően a fűrész kényelmesen és egyszerűen használható. A fűrészlap mozgatható és rögzített védőburkolata növeli a biztonságot, mivel megvédi a felhasználót az esetleges sérülésektől.

BIZTONSÁGI ELŐÍRÁSOK

⚠ **VIGYÁZAT! Ismerkedjen meg az adott elektromos géphez mellékelt összes biztonsági figyelmeztetéssel, utasítással, ábrával és műszaki adattal.** Az összes alábbi utasítás be nem tartása áramütéshez és (vagy) súlyos testi sérüléshez vezethet.

Őrizze meg az összes figyelmeztetést és utasítást a későbbi hivatkozás céljából.

Az ezekben a figyelmeztetésekben szereplő „elektromos gép" vagy „elektromos szerszám" kifejezés az Ön vezetékes elektromos gépére vagy akkumulátoros (vezeték nélküli) elektromos gépére vonatkozik.

JELKÉPEK ÉS SZIMBÓLUMOK

Mindig viseljen védőszemüveget - ez védi a szemét a részecskéktől

Viseljen porvédő maszkot - Ez megakadályozza a részecskék belélegzését.

Viseljen fülvédőt - ez védi a hallását túlzott zajtól.

Olvassa el a használati útmutatót

Általános veszélyjelzés

A vonatkozó Európai irányelvek alapvető biztonsági előírásainak való megfelelés

Eurázsiai megfelelőségi jel

Ukrán megfelelőségi jel

KÜLÖNLEGES BIZTONSÁGI UTASÍTÁSOK A KÖRFŰRÉSZEKHEZ

BIZTONSÁGI UTASÍTÁSOK MINDEN MŰVELET ELJESÍTÉSÉHEZ

1. Tartsa távol a kezét a vágási területtől, és ne érintse meg a fűrészlapot. A másik kezét tartsa a segédfogantyún vagy a motorházon. Ha mindkét kezével tartja a fűrészt, az segít megvédeni a fűrészlap által okozott vágásoktól. Ha a keze beakadt a vágási területbe, a forgó fűrészlap súlyos sárüléseket okozhat.

tud megvédeni a fűrészlapnak a munkadarab alatt történő megérintésétől, ami a kéznek a fűrészlappal való véletlen érintkezéséhez és sérüléshez vezethet.

3. Állítsa be a vágásmélységet a munkadarab vastagságától függően. A fűrészlap nem állhat ki a munkadarabból a fog teljes magasságánál nagyobb mértékben. A nem megfelelő mélységbeállítás a fűrészlap elakadásához vezethet, ami növeli a visszarúgás és a fűrészfeletti
2. Ne tartsa a kezét a munkadarab alatt. A védőburkolat nem

irányíthatóság elvesztésének kockázatát

4. Ne tartsa a fűrészelendő munkadarabot a kezében vagy az ölében. Rögzítse a munkadarabot stabil tartóra. Ez azért fontos, hogy minimálisra csökkentse a fűrészlappal való érintkezés kockázatát és az elakadás veszélyét. A rögzítetlen munkadarab elmozdulhat, növelve az elakadás és a visszarúgás valószínűségét.
5. A fűrészt csak a fogantyúk szigetelt felületénél fogja meg, ha olyan munkát végez, amelynek során fennáll a vezetékekkel való érintkezésének veszélye. A fűrész fém részei feszültség alá kerülhetnek, ha vezetékekkel érintkeznek, ami veszélyes a kezelőre, mivel a fűrész szigeteletlen részein végzett munka során áramütés következhet be.
6. Hosszirányú vágásoknál mindig használjon ütközőt vagy egyenes vezetőrudat. Ez növeli a pontosságot és csökkenti az elakadás veszélyét. A vezetőrúd hiánya növeli a fűrészlap elakadásának kockázatát, ami a fűrész feletti irányíthatóság elvesztéséhez vezethet.
7. Használjon megfelelő méretű és megfelelő rögzítőfuratú fűrészlapokat. A nem megfelelő fűrészlapok vibrálhatnak, és a fűrész feletti irányíthatóság elvesztését okozhatják. A nem megfelelő fűrészlapok használata vibrációhoz és instabil működéshez vezethet, ami nagy fordulatszámnál veszélyes.
8. Ne használjon sérült vagy nem megfelelő alátéteket és csavarokat a fűrészlap rögzítéséhez. Ezeket az elemeket kifejezetten ehhez a fűrészhez tervezték a biztonság érdekében. A nem megfelelő rögzítőelemek meglazíthatják a fűrészlapot, és annak elmozdulását okozhatják, ami váratlan vészhelyzet vezethet.
9. Ne használjon csiszolókorongokat ezzel a fűrésszel. A fűrészt kizárólag fűrészlapokkal való használatra tervezték, és a csiszolókorongok használata nem biztonságos körülményekhez vezethet. A csiszolókorongok eltörhetnek vagy befolyásolhatják a fűrész működését, ami személyi sérülésekhez vezethet.

A BIZTONSÁGOS MUNKAVÉGZÉS FELTÉTELEI AZ ALSÓ VÉDŐBURKOLATTAL

1. Használat előtt ellenőrizze az alsó védőburkolat megfelelő működését. Győződjön meg arról, hogy az alsó védőburkolat elakadás nélkül nyílik és záródik. Soha ne rögzítse azt nyitott helyzetében, mert a védőburkolat nem megfelelő működésen növelia fűrészlappal való érintkezés és a sérülések kockázatát.
2. A fűrész leesése esetén a védőburkolat eldeformálódhat. Ellenőrizze azt a védőburkolat fogantyújával, és győződjön meg arról, hogy az szabadon mozog, és nem ér hozzá a fűrészlaphoz vagy a fűrész más részeihez. Ezt az ellenőrzést minden alkalommal el kell végezni, amikor a dőlésszöget és a vágásmélységet változtatja meg.
3. Csak kivételes esetekben nyissa ki kézzel az alsó védőburkolatot, pl. merülő vagy összetett vágás során. Ezekben az esetekben használja a védőburkolat fogantyúját, és azonnal engedje el a fogantyút, amikor a fűrészlap elkezd belemerülni az anyagba. Minden más típusú vágásnál a védőburkolatnak automatikusan ki kell nyílnia.
4. Ellenőrizze az alsó védőburkolat rugójának működését. Ha a védőburkolat és a rugó nem működik megfelelően, hagyja abba a munkát, és javítsa meg a szerszámot, mivel a védőburkolat sérült mechanizmusa beszorulhat, és véletlenül érintkezhet a fűrészlappal.
5. Ne hagyja a fűrészt a munkafelületen a nyitott alsó védőburkolatával. A tehetetlenség hatására mozgó fűrészlap beakadhat a munkafelületbe, ami a fűrész irányíthatatlan mozgásához vezethet és ez veszélyes a felhasználóra és a munkahely körültartózkodókra nézve.

KIEGÉSZÍTŐ BIZTONSÁGI INTÉZKEDÉSEK

1. Ne dugjabe az ujjait vagy más testrészeit a forgácskidobó nyílásba. Sérülésveszély áll fenn a forgó fűrészlap miatt.
2. Ne végezzen fémvágást. A felhevült fémrészecskékből származó szikrák tüzet okozhatnak.
3. Munka közben ne emelje fel a fűrészt a fejefölé.
4. Ne használja a szerszámot helyhez kötött helyzetben, pl. munkapadhoz rögzítve.

A visszarúgás okai és a figyelmeztetések

A visszarúgás egy hirtelen reakció, amely a fűrészlap beakadásakor vagy elferdülésekor jelentkezik, ami a fűrész irányíthatatlan mozgásához vezethet a kezelő felé. Az elakadt vagy beszorult fűrészlap „visszarúgást” okozhat, amikor a fűrész hátrafelé lökődik. A fűrészlap elferdülése vagy hajlítása miatt a fűrészlap fogainak hátulsó éle beleakadhat a

munkadarabban és a fűrészen kezelőfelélökődik.

A visszarúgás az elektromos szerszám nem megfelelő használatának következménye, de az alábbi biztonsági intézkedések betartásával elkerülhető:

1. Fogja meg a fűrészt biztonságosankét kézzel, és soha ne álljon egy vonalban a fűrészlappal. Ez segít szabályozni a visszarúgási erőket, és megakadályozza, hogy a fűrészlap egy vonalba kerüljöna kezelővel, mivel ennek elmulasztása növeli a sérülés kockázatát, mivel a visszarúgás miatt a kezelő elveszítheti a fűrész felettiirányíthatóságot.
2. Ha a fűrészlap elakad, azonnal engedje el a bekapcsológombot, és tartsa a fűrészt a helyén, amíg a fűrészlap teljesen le nem áll. Soha ne próbálja meg kivenni a fűrészt a munkadarabból, míg a fűrészlap forog, mivel a fűrész eltávolításának kísérlete a fűrészlap megállása előtt „visszarúgást" és a fűrész hirtelen kilökődését eredményezheti.
3. Mielőttbekapcsolná a fűrészt, miközben az a munkadarabban van, győződjön meg arról, hogy a fűrészlap fogai nem érintkeznek az anyaggal. Ellenkező esetben a fűrész újraindításakor visszarúgás léphet fel, ami növeli annak a kockázatát, hogy a fűrész az indítás során irányíthatatlanul kilökődjön.
4. A vékony és hosszú munkadarabokat a vágási vonal mindkét oldalán rögzítse biztonságosan, hogy megakadályozza a visszarúgást. Használjon támasztékokat az anyag elhajlásának elkerülése érdekében, mivel a hosszú munkadarabok nem megfelelő rögzítés a munkadarabok elmozdulását és a fűrészlap elakadását okozhatja.
5. Ne használjon tompa vagy sérült fűrészlapokat. A kopott vagy nem megfelelően élezett fogak túlzott súrlódást okoznak, ami növeli a fűrészlap elakadásának és visszarúgásának kockázatát.
6. A munka megkezdése előtt győződjön meg arról, hogy a vágásmélység és a dőlésszög megfelelően van-e beállítva. Ezeknek a paramétereknek a működésközbeni megváltoztatása a fűrészlap elakadását és a fűrész hirtelen megrándulását okozhatja.
7. Legyen különösen óvatos, ha bemerülő vágásokat végez, vagy olyan területeken lévő vágásokat, ahol rejtett tárgyak vannak. A fűrészlap rejtett tárgyakba ütközhet, ami a szerszám elakadásához visszarúgásához vezethet.

TÁPEGYSÉG

A szerszámot olyan hálózati feszültségre kell csatlakoztatni, amely megfelel az adattáblán feltüntetett feszültségnek. Alacsony feszültségű áram használata túlterhelheti a szerszámot. Áram típusa: váltakozó, egyfázisú Az európaiszabványoknak megfelelően a szerszámdupla fokú áramütés elleni védelemmel rendelkezik, ezért földeletlen aljzatokhoz csatlakoztatható.

FELHASZNÁLÁS

⚠ FIGYELEM!

A tartozékok beszerelése vagy eltávolítása előtt győződjön meg arról, hogy a szerszám KI VAN KAPCSOLVA, és a tápkábel nincs csatlakoztatva a hálózathoz.

Összeszerelés

A fűrészlap felszerelése vagy cseréje

1. Győződjön meg arról, hogy a fűrész minden áramforrásról le van választva, hogy elkerülje az összeszerelés közbeni véletlen bekapcsolást.
2. Rögzítse az orsót az orsórögzítőgombjának (21) megnyomásával, hogy megakadályozza a forgását.
3. Lazítsa meg a rögzítő csavart (5) speciális kulccsal, az óramutató járásával ellentétes irányba forgatva.
4. Csúsztassa a mozgatható védőburkolatot (1) úgy, hogy az teljesen beleilleszkedjen a rögzített védőburkolatba (2).
5. Távolítsa el a régi fűrészlapot (ha cseréli), és szerelje fel a rögzítő alátétet (4) az orsóra.
6. Szerelje fel az új fűrészlapot (6), ügyelve arra, hogy forgásiránya megfeleljen a körfűrész testén lévő nyilaknak.
7. Szereljefel a rögzítőalátétet (4) az új fűrészlapra.
8. Rögzítse a fűrészlapot a rögzítő csavar (5) óramutató járásával megegyező irányba történő meghúzásával a speciális kulccsal.
9. A munka megkezdéseelőtt ellenőrizze a fűrészlap stabilitását, hogy megbizonyosodjon arról, hogy megfelelően van-e felszerelve, és nincs-e holtjáték.

A párhuzamosütközőfelszerelése

1. Keresse meg a párhuzamosütközőhöz való furatot (8) az alaplapon.
2. Helyezze be a párhuzamos ütközőt a furatba, és állítsa be a helyzetét a kívánt szélességre, attól függően, hogy milyen távolságot szeretne tartania munkadarabszélétől.
3. Rögzítse a párhuzamos ütközőt a párhuzamos ütköző rögzítő csavarjának (20) meghúzásával, hogy biztonságosan rögzítse és megakadályozza, hogy vágás közben elmozduljon.

A dőlésszögbeállítása

1. Keresse meg a fűrészelejénés hátuljántalálhatódőlésszög-rögzítő csavarokat (14, 18).
2. Lazítsa meg a csavarokat az óramutató járásával ellentétes irányban elforgatva.
3. Állítsa be a kívánt dőlésszöget úgy, hogy a fűrészt a kívánt helyzetbe dönti, a pontosság érdekében a dőlésszög-skála (19) segítségével
4. Húzza meg a dőlésszög-rögzítő csavarokat az óramutató járásával megegyező irányban elforgatva, hogy a fűrészlapot a kiválasztott dőlésszögben rögzítse.
5. A vágás megkezdése előtt ellenőrizze újra a beállítást, hogy győződjön meg arról, hogy a dőlésszög rögzített és stabil.

A vágásmélységbeállítása

1. Keressemeg a vágásmélységbeállítókart (13), amely az alaplap (7) közelében található.
2. Lazítsa meg a vágásmélységbeállítókart a kioldáshoz húzással.
3. A vágásmélység-skála (22) segítségével állítsa be a kívánt vágásmélységet.

Figyelem: a skálán feltüntetett értékek a 90°-os szögben (dőlés nélkül) történő vágás mélységének felelnek meg.

4. A vágásmélység beállításához emelje fel vagy engedje le az alaplapot, ügyelve arra, hogy a fűrészlap kissé túlnyúljon a munkadarab vastagságán.
5. A beállítás rögzítéséhez rögzítse a vágásmélység beállító kart az eredeti helyzetbe való visszahelyezésével.
6. A vágás megkezdése előtt győződjön meg arról, hogy a vágásmélység megfelelően van beállítva, a kar biztonságosan van rögzítve, és a fűrészlap megfelelő távolságra áll ki.

Kapcsolásiművelet

⚠ FIGYELEM!

A szerszám használata előtt mindig ellenőrizze, hogy a Be-/Ki kapcsoló megfelelően működik-e. Elengedés után a Be-/Ki kapcsolónak könnyen vissza kell térnie „Ki" állásba.

1. Nyomja meg a biztonsági gombot (16) a bekapcsoló gomb feloldásához. Ez a lépés megakadályozza a fűrész véletlen bekapcsolását.
2. Kapcsolja be a fűrészt a bekapcsoló gomb (17) megnyomásával. A gombot működés közben tartsa lenyomva.
3. A fűrész kikapcsolásához engedje fel a bekapcsoló gombot (17). A szerszámelkezd leállni, és a kapcsolónakautomatikusanvissza kell térnie a „kikapcsolt" helyzetbe.

A fűrészhasználata

1. Győződjön meg arról, hogy a munkaterület tiszta, jól megvilágított és rendezett. Rögzítse a munkadarabot stabil felületre, hogy megakadályozza az elmozdulását vágás közben.
2. Helyezze a fűrészt a munkadarabra úgy, hogy az alaplap (7) vízszintesen legyen. Igazítsa a fűrészlapot a vágási vonalhoz.
3. Miután a fűrészt a helyére állította, kapcsolja be, és hagyja, hogy a fűrészlap elérje teljes sebességét, mielőtt elkezdi a vágást. Ez elősegíti a simább és pontosabb vágás elvégzését, és csökkenti a fűrészlap beszorulásának vagy az anyagban való elakadásánakkockázatát.
4. Vezesse a fűrészt a kívánt vonal mentén egyenletes, ellenőrzött mozdulatokkal, hagyva, hogy a fűrészlap túlzott erő kifejtése nélkül végezze el a munkáját. Hosszirányú vágáshoz szerelje fel és használja a párhuzamos ütközőt (20) a nagyobb pontosság és irányíthatóság érdekében.
5. A vágás befejezése után engedje el a bekapcsoló gombot, és várja meg, amíg a fűrészlap teljesen leáll, mielőtt felemeli a fűrészt a munkadarabról. Kerülje a fűrész felemelését, miközben a fűrészlap még forog, hogy elkerülje a visszarúgás kockázatát.
6. Válassza le a fűrészt az áramforrásról, hagyja lehűlni, ha szükséges, és távolítson el minden törmeléket vagy port a fűrészlapról és a fűrész alkatrészeiről. Tárolás előtt ellenőrizze a szerszámot kopás vagy karbantartási igény szempontjából.

A párhuzamosütközőhasználata

1. Helyezze a fűrészt úgy, hogy az alaplap laposan feküdjön a munkadarabon, és igazítsa a párhuzamos ütközőt az anyag széléhez. Az ütköző az él követésével segít az egyenes és egyenletes vágás fenntartásában.

2. Az elhelyezés után kapcsolja be a fűrészt és hagyja, hogy a fűrészlap

elérjeteljessebességétEzutánvezessea fűrészta megjelöltvonal mentén úgy, hogy a párhuzamos ütköző a munkadarab szélétől egyenletes távolságot tartson.

3. Finom,egyenletes nyomásgyakoroljona párhuzamosütközőfelé, a vágási vonal mentén haladva. Ez segít a fűrésznek a kívánt pályán maradni, biztosítva a sima és pontos vágást.
4. A vágásbefejezéseután engedjeel a bekapcsológombot,és várja meg, amíg a fűrészlap teljesen leáll, mielőtt leemeli a fűrészt a munkadarabról.

GONDOZÁ ÉS KARBANTARTÁ

Karbantartás előtt mindig győződjön meg arról, hogy a szerszám ki van kapcsolva, és le van választva a hálózatról.

Fűrésztisztítása

Minden használat után válassza le a fűrészt az áramforrásról, és hagyja teljesen lehűlni. Egy puha kefével vagy kendővel távolítsa el a fűrészlapról, az alaplapról és a szellőzőnyílásokról a fűrészport, a törmeléket és a bármilyen lerakódásokat. Kerülje az agresszív vegyszerek vagy oldószerek használatát, amelyek károsíthatják a szerszámot.

A fűrészlapellenőrzése

Rendszeresen ellenőrizze a fűrészlapot a kopás, tompaság vagy sérülés jeleinek szempontjából. Cserélje ki a fűrészlapot, ha tompa vagy töredezett fogakatészlel,mivela sérültfűrészlapronthatjaa vágásiteljesítményés a biztonságot.

Szénkefék

⚠ **FIGYELEM!**

Ez a gép szénkefékkel van felszerelve, amelyek fontos szerepet játszanak a működésében.A szerszámhatékonyés biztonságosműködésaérdekében a szénkefék rendszeres ellenőrzést és cserét igényelnek.

A szénkefék a szerszám mindkét oldalán elhelyezkedő fedelek alatt találhatók. Hozzáférésükhöz:

1. Használjaa csavarhúzóthogylazítsamega szénkefefedőketrögzítő csavarjait.
2. Óvatosan távolítsa el a szénkefefedőket, hogy hozzáférjen a szénkefékhez.
3. Ellenőrizze a szénkeféket kopás szempontjából. Ha jelentősen elhasználódtak vagy sérültek, ki kell cserélni őket.

Javasoljuk, hogy a cseréhez csak kompatibilis szénkefeket használjon. Ha nem biztos a folyamatban, vagy optimális eredményt szeretne elérni, kérjük, végeztesse el a karbantartást egy hivatalos szervizközpontban. A szénkefék rendszeres ellenőrzése és cseréje segít meghosszabbítani az Ön elektromos szerszámának élettartamát és fenntartani az optimális teljesítményét.

Tárolás

Tárolja a fűrészt száraz és tiszta helyen, távol a közvetlen napfénytől és szélsőséges hőmérsékletektől. Ha lehetséges, használjon védőtokot vagy dobozt, hogy megakadályozza a por felhalmozódását, és védje a szerszámot a nedvességtől. Tartsa a fűrészt biztonságos, gyermekek számára hozzáférhetetlen helyen.

Rendszeresellenőrzés

Rendszeresen ellenőrizze az összes csavart és csatlakozást, hogy megbizonyosodjon azok biztonságos meghúzásáról és rögzítéséről. A meglazult kötőelemek csökkenthetik a szerszám teljesítményét és befolyásolhatják munkavégzés biztonságát.

A szerszámbiztonságosés megbízhatómműködésaérdekébenne feledje, hogy a javításokat, karbantartásokat és beállításokat csak hivatalos szervizközpontokbankizárólageredeti pótalkatrészek és fogyóeszközök felhasználásával szabad elvégezni.

KÖRNYEZETVÉDELEM

A környezet védelme érdekében az elektromos szerszámokat, a tartozékokat és a csomagolást környezetbarát módon kell újrahasznosítani. Ne dobja az elektromos szerszámokat a háztartásihulladékokkalegyütt!

CsakEUtagállamokszámára:

Az elektromos és elektronikus berendezések hulladékairól szóló 2012/19/EU európai irányelvnek és a vonatkozó nemzeti jogszabályoknak megfelelően, a hibás vagy elhasználódott elektronikus berendezéseketössze kell gyűjteni környezetbarátújrahasznosítás céljából.

A nem megfelelőártalmatlanításesetén az elhasználódottelektromos és elektronikus berendezések káros hatással lehetnek a környezetre és az emberi egészségre, mivel veszélyes anyagokat tartalmazhatnak.

RU | РУССКИЙ

ЦИРКУЛЯРНАЯПИЛА KR1400 ИНСТРУКЦИЯ

ТЕХНИЧЕСКИХАРАКТЕРИСТИКИ

Модель	KR1400
Номинальноенапряжение(В переменноготока)	220240
Частота(Гц)	50
Номинальнаямощность(Вт)	1400
Скоростьколостогохода(мин$^{-1}$)	5400
Диаметрдиска(мм)	185
Посадочноеотверстие(мм)	20
Толщинадиска(мм)	1.4
Количествозубьев	24
Максимальныеоборотыдлядиска(об/мин)	7000
Максимальная глубина пропила (мм) 90° 45°	 63 46
Размерыопорнойплиты(мм)	300x140
Значенияуровняшумаопределенныесоответствии EN 62841-2-5:	
Уровень звукового давления (дБ(А)) Измеренныйуровеньзвуковоймощности(дБ(А)) Погрешность K (дБ(А))	LpA=93 LwA=104 K=3
Общие значения вибрации и погрешность K определены в соответствии с EN 62841-2-5:	
Уровень вибрации (м/с^2) Основная рукоятка Дополнительнаярукоятка Погрешность K (м/с^2)	 5.543 3.922 1.5
Уровеньзащиты	IPX0
Классзащиты	II
ВесEPTA(кг)	5
Вес (Включаявесь комплектпоставки)(кг)	5.625
Длинакабеля(м)	3

⚠ **ПРЕДУПРЕЖДЕНИЕ:**Заявленные уровни вибрации и шума соответствуют основным областям применения инструмента. Однако, если инструмент используется для других целей, с другими принадлежностями или в плохомтехническомсостоянии,уровнишумаи вибрациймогутотличаться.Этоможетзначительноувеличитьуровень воздействия в течение всего рабочего периода. Уровни шума и вибрации будут варьироваться в зависимости от способов использования электроинструмента и могут превышать уровни, указанные в этом информационном листе. Эти уровни шума и вибрации могут использоваться для сравнения одного инструмента с другим и для предварительной оценки воздействия.Точная оценка нагрузки также должна учитывать время,когда инструмент выключенили работает, но не используется. Это может значительно снизить общую нагрузку в течение рабочего периода. Определите дополнительные меры безопасности для защиты оператора, такие как: обслуживание инструмента и принадлежностей, согревание рук, использование защиты слуха и организация рабочего процесса.

ОПИСАНИ ЧАСТЕЙ (*РИС 1)*

1. Подвижныйкожухдиска
2. Неподвижныйкожухдиска
3. Ручкадляоткрытияподвижногокожуха
4. Прижимнаяшайбадиска
5. Прижимнойвинт
6. Пильныйдиск
7. Опорнаяплита
8. Отверстиедляпараллельного упора
9. Корпусдвигателя
10. Крышкаугольныхщеток
11. Основнаярукоять
12. Дополнительнаярукоять
13. Ручкафиксацииглубины пропила

14. Винт фиксации угла наклона (передний)
15. Кабель питания
16. Кнопка предохранитель
17. Кнопка включения
18. Винт фиксации угла наклона (задний)
19. Шкала угла наклона
20. Винт фиксации параллельного упора
21. Фиксатор шпинделя
22. Шкала глубины пропила

СОДЕРЖИМОЕ ПОСТАВКИ*

1. Руководство пользователя
2. Циркулярная пила
3. Специальный ключ
4. Запасные угольные щетки
5. Параллельный упор
6. Переходник для пылесоса

** Пожалуйста, обратите внимание, что содержимое упаковки может отличаться в зависимости от страны покупки. Для получения конкретной информации о содержимом вашей поставки обратитесь к вашим местным дистрибьюторам.*

Циркулярная пила Procraft KR1400 – это надежный инструмент для распила древесины, предназначенный для домашнего использования. Она обеспечивает точные и чистые пропилы, что делает ее идеальной для ремонта, изготовления мебели и других бытовых проектов.

Благодаря эргономичным рукоятками интуитивно понятной системе регулировки угла наклона и глубины пропила, пила удобна и проста в использовании. Подвижный и неподвижный кожухи диска повышают безопасность, защищая пользователя от возможных травм.

ПРАВИЛ ТЕХНИК БЕЗОПАСНОС

⚠ **ОСТОРОЖНО! Ознакомьтесь со всеми предупреждениями по безопасности, указаниями, иллюстрациями и техническими характеристиками, предоставленными вместе с данной электрической машиной.** Невыполнение всех приведенных ниже указаний может привести к поражению электрическим током и (или) к тяжелому телесному повреждению.

Сохраните все предупреждения и инструкции для справки.

Термин «электрическая машина» или «электроинструмент» в этих предупреждениях относится к вашей работающей от сети электрической машине или к аккумуляторной (беспроводной) электрической машине.

УСЛОВНЫ ОБОЗНАЧЕНИ И СИМВОЛ

Всегда надевайте защитные очки - защищают глаза от частиц.

Носите пылезащитную маску - Предотвращает вдыхание частиц.

Носите защитные наушники – защищают слух от чрезмерного шума.

Прочтите инструкции

Общее предупреждение об опасности

Соответствие с основными стандартами по безопасности применимых Европейских директив.

Евразийский знак соответствия.

Украинский знак соответствия

ОСОБЕННЫЕ ПРАВИЛА БЕЗОПАСНОСТИ ДЛЯ ЦИРКУЛЯРНЫХ ПИЛ

УКАЗАНИЯ МЕР БЕЗОПАСНОСТИ ПРИ ВЫПОЛНЕНИИ ВСЕХ ОПЕРАЦИЙ

1. Не допускайте попадания рук в зону пиления и не прикасайтесь к пильному диску. Держите вторую руку на дополнительной ру- кояткеили корпусе двигателя. Удержание пилы обеими руками помогает защитить их от пореза пильным диском. При попада-

   нии руки в зону пиления можно получить серьезные травмы от вращающегося пильного диска.
2. Не держите руки ниже обрабатываемой детали. Защитный кожух не способен защитить от контакта с пильным диском снизу заготовки, что может привести к случайному соприкосновению руки с диском и травмам.
3. Регулируйте глубину пропила в зависимости от толщины обрабатываемой детали. Пильный диск должен выступать из об- рабатываемой детали не более чем на полную высоту зуба. Неправильная настройка глубины может привести к заклини- ванию диска, что увеличивает риск «отдачи» и потери контро-ля над пилой.
4. Не удерживайте распиливаемую деталь в руках или на коленях. Закрепляйте ее на устойчивой подставке. Это важно для минимизации риска контакта с пильным дисками уменьшения опасности при его заклинивании. Незакрепленная деталь может сместиться, что повысит вероятность заклинивания и «отдачи».
5. Удерживайте пилу только за изолированные поверхности захвата при возможном контакте с проводкой. В случае касания с электропроводкой металлические части пилы могут оказаться под напряжением, что опасно для оператора, поскольку возможен удар электрическим током при работе с неизолированными участками пилы.
6. При продольной распиловке всегда используйте упор или прямую направляющую планку. Это увеличивает точность и снижает риск заклинивания. Отсутствие направляющей повышает риск заклинивания диска, что может привести к потере контроля над пилой.
7. Используйте пильные диски подходящего размера и с правильным посадочным отверстием. Неподходящие диски могут вибрировать и вызывать потерю контроля над пилой. Использование неподходящих дисков приводит к биению и нестабильной работе, что опасно при высоких оборотах.
8. Не применяйте поврежденные или неподходящие шайбы и вин- ты для крепления пильного диска. Эти элементы разработаны специально для данной пилы для обеспечения безопасности. Неверные крепежные элементы могут ослабить диск и вызвать его смещение, что приведет к непредвиденной аварийной си- туации.
9. Не используйте абразивные круги с этой пилой. Пила предназначена только для работы с пильными дисками, а использование абразивных кругов может привести к небезопасным условиям. Абразивные круги могут сломаться или повлиять на работу пилы, что может привести к травмам.

УСЛОВИЯ БЕЗОПАСНОЙ РАБОТЫ С НИЖНИМ ЗАЩИТНЫМ КОЖУХОМ

1. Перед использованием проверяйте исправность нижнего защитного кожуха. Убедитесь, что нижний кожух открывается и закрывается без заеданий. Никогда не фиксируйте его в откры- том положении, так как неправильная работа защитного кожуха увеличивает риск контакта с пильным диском и травм.
2. При падении пилы кожух может деформироваться. Проверьте его, используя ручку кожуха, и убедитесь, что он двигается сво- бодно и не касается диска или других частей пилы. Эту провер- ку необходимо проводить при каждом изменении угла и глуби- ны реза.
3. Открывать нижний кожух вручную можно только в исключительных случаях, например, при выполнении погружного или сложного среза. В этих случаях необходимо использовать ручку кожуха и сразу же отпустить ее после того, как диск начнет погружаться в материал. При всех остальных видах резки кожух должен открываться автоматически.
4. Проверяйте работу пружины нижнего защитного кожуха. Если кожух и пружина не работают нормально, отложите работу и выполните обслуживание инструмента, поскольку поврежденный механизм кожуха может заедать и привести к случайному контакту с диском.
5. Не оставляйте пилу на рабочей поверхности с незакрытым ниж- ним защитным кожухом. Пильный диск, движущийся по инер- ции, может зацепить поверхность и привести к

неконтроли- руемому движению пилы, что представляет опасность для пользователя и окружающих.

ДОПОЛНИТЕЛЬНЫЕ МЕРЫ БЕЗОПАСНОСТИ

1. Не засовывайте пальцы или другие части тела в отверстие для выброса стружки. Существует риск получения травмы от вращающегося пильного диска.
2. Не выполняйте резку металлов. Искры от разогретых металлических частиц могут привести к возгоранию.
3. Не поднимайте пилу над головой во время работы.
4. Не используйте инструмент в стационарном положении, например, прикрепляя его к верстаку.

Причины отдачи и предупреждения

Отдача – это внезапная реакция, возникающая при блокировании или перекосе пильного диска, что может привести к неконтролируемому движению пилы в сторону оператора. Заклинивание диска или ограничение его хода может вызвать «отдачу» при которой пила отбрасывается назад. Перекос или изгиб пильного диска приводит к тому, что задняя кромка зубьев диска может зацепиться за заготовку, вызывая выброс пилы в сторону оператора.

Отдача - это следствие неправильного использования электроин- струмента, но её можно избежать, соблюдая следующие меры предосторожности:

1. Надежно удерживайте пилу обеими руками и находитесь в стороне от линии диска. Это помогает контролировать силы отдачи и предотвращает попадание пилы на одну линию с оператором, так как пренебрежение этим правилом увеличивает риск травмы, поскольку при отдаче оператор может потерять контроль над пилой.
2. При заклинивании диска немедленно отпустите кнопку включе- ния и держите пилу на месте до полной остановки диска. Не из- влекайте пилу из распила, пока диск не перестанет вращаться, поскольку попытка извлечения пилы до остановки диска может привести к «отдаче» и внезапному выбросу пилы.
3. Перед включением пилы, находящейся в заготовке убедитесь, что зубья диска не соприкасаются с материалом. В противном случае при повторном пуске пилы может произойти «отдача», и это увеличивает риск неконтролируемого выброса пилы при запуске.
4. Надежно фиксируйте тонкие и длинные заготовки с обеих сторон линии реза, чтобы предотвратить отдачу. Используйте опоры, чтобы избежать прогиба материала, поскольку непра- вильное закрепление длинных деталей может привести к их смещению и заклиниванию диска.
5. Не используйте затупленные или поврежденные пильные диски. Изношенные или неправильно заточенные зубья создают чрезмерное трение, что увеличивает риск заклинивания диска и отдачи.
6. Перед началом работы убедитесь, что глубина и угол реза настроены правильно. Изменение этих параметров во время работы может привести к заклиниванию диска и резкому рывку пилы.
7. Будьте особенно осторожны при выполнении погружных срезов или резов в местах с невидимыми препятствиями. Диск может наткнуться на скрытые объекты, что приведет к заклиниванию и отдаче инструмента.

ИСТОЧНИ ПИТАНИЯ

Инструмент должен быть подключен к сети с напряжением, соот- ветствующим напряжению, указанному на маркировочной таблич- ке. Использование тока пониженного напряжения может привести к перегрузке инструмента. Род тока – переменный, однофазный. В со- ответствии с европейскими стандартами инструмент имеет двойную степень защиты от поражения током и, следовательно, может быть подключен к незаземленным розеткам.

ИСПОЛЬЗОВАНИЕ

⚠ ВНИМАНИЕ!

При установке и снятии аксессуаров убедитесь, что инструмент ВЫКЛЮЧЕН, а шнур не подключен к сети.

Сборка

Установка и замена пильного диска

1. Убедитесь, что пила отключена от любого источника питания, чтобы предотвратить случайное включение во время сборки.
2. Заблокируйте шпиндель, нажав кнопку фиксации шпинделя (21), чтобы предотвратить его вращение.
3. Ослабьте прижимной винт (5) с помощью специального ключа, повернув его против часовой стрелки.
4. Передвиньте подвижный кожух (1) так, чтобы он полностью вошёл в защитный кожух (2).

5. Снимите старый диск (если производится замена) и установите прижимную шайбу (4) на шпиндель.
6. Установите новый пильный диск (6), убедившись, что направ- ление его вращения соответствует стрелкам на корпусе пилы.
7. Установите прижимную шайбу (4) поверх нового диска.
8. Закрепите диск, затянув прижимной винт (5) по часовой стрел- ке с помощью специального ключа.
9. Проверьте устойчивость диска, чтобы убедиться, что он уста- новлен правильно и не имеет люфта перед началом работы.

Установка параллельного упора

1. Найдите отверстие для параллельного упора (8) на опорной плите.
2. Вставьте параллельный упор в отверстие, отрегулировав его по- ложение на нужную ширину в зависимости от расстояния, кото- рое вы хотите поддерживать от края обрабатываемой детали.
3. Зафиксируйте параллельный упор, затянув винт фиксации па- раллельного упора (20), чтобы надежно закрепить его и предот- вратить смещение во время резки.

Настройка угла наклона реза

4. Найдите винты фиксации угла наклона (14, 18), расположенные спереди и сзади пилы.
5. Ослабьте винты, повернув их против часовой стрелки.
6. Установите необходимый угол, наклонив пилу в требуемое поло- жение, используя шкалу угла наклона (19) для точности.
7. Затяните винты фиксации угла наклона, повернув их по часовой стрелке, чтобы закрепить диск под выбранным углом.
8. Проверьте установку еще раз, чтобы убедиться, что угол зафик- сирован и стабилен перед началом резки.

Настройка глубины реза

1. Найдите рычаг регулировки глубины (13), расположенный воз- ле опорной плиты (7).
2. Ослабьте рычаг регулировки глубины, потянув его для разбло- кировки.
3. Используйте шкалу регулировки глубины (22), чтобы устано- вить желаемую глубину пропила. **Обратите внимание:** значения на шкале соответствуют глубине пропила при угле 90° (без наклона).
4. Поднимите или опустите опорную плиту, чтобы отрегулировать глубину пропила, следя за тем, чтобы диск слегка выступал за толщину заготовки.
5. Зафиксируйте рычаг регулировки глубины, вернув его в исход- ное положение, чтобы закрепить настройку.
6. Убедитесь, что глубина пропила настроена правильно, рычаг на- дежно зафиксирован, а диск выступает на нужное расстояние, прежде чем начать резку.

Операция включения ⚠

ВНИМАНИЕ!

Перед использованием инструмента всегда проверяйте исправность выключателя. После его отпускания выключатель должен легко воз- вращаться в положение "Выключено".

1. Нажмите кнопку предохранителя (16), чтобы разблокировать кнопку включения. Этот шаг предотвращает случайное вклю- чение пилы.
2. Включите пилу, нажав кнопку включения (17). Удерживайте кнопку нажатой во время работы.
3. Для отключения пилы отпустите кнопку включения (17). Ин- струмент начнет останавливаться, и выключатель должен авто- матически вернуться в положение "Выключено".

Использование пилы

1. Убедитесь, что рабочая зона чистая, хорошо освещена и не за- громождена. Закрепите обрабатываемую деталь на устойчи- вой поверхности, чтобы предотвратить её перемещение во вре- мя резки.
2. Поставьте пилу на обрабатываемую деталь так, чтобы опорная плита (7) располагалась ровно. Совместите пильный диск с ли- нией реза.
3. После того как пила расположена, включите её и дайте диску на- брать полную скорость перед началом реза. Это помогает вы- полнить более плавный и точный рез, снижая риск заедания или заклинивания диска в материале.
4. Ведите пилу по намеченной линии плавными, контролируемы- ми движениями, позволяя диску выполнять работу без прило- жения чрезмерного усилия. Для продольного реза установите и используйте параллельный упор (20) для большей точности

и контроля.

5. После завершения реза отпустите кнопку включения и дождитесь полной остановки диска перед тем, как поднять пилу с обрабатываемой детали. Избегайте подъема пилы, пока диск еще вращается, чтобы предотвратить риск отдачи.
6. Отключите пилу от источника питания дайте ей остыть при необходимости и удалите с диска и компонентов пилы остатки мусора или пыли. Проверьте инструмент на предмет износа или необходимости обслуживания перед хранением.

Использование параллельного упора

1. Установите пилу так, чтобы опорная плита лежала ровно на обрабатываемой детали, и совместите параллельный упор с краем материала. Упор поможет поддерживать ровный и прямой рез, следуя вдоль кромки.
2. Послеустановки включите пилу и дайте диску набрать полную скорость. Затем ведите пилу по намеченной линии, позволяя параллельному упору поддерживать равномерное расстояние от края обрабатываемой детали.
3. Прилагайте мягкое, равномерное давление в сторону параллельного упора, продвигаясь по линии реза. Это поможет пиле оставаться на нужной траектории, обеспечивая ровный и точный рез.
4. После завершения реза отпустите кнопку включения и дождитесь полной остановки диска, прежде чем поднять пилу с обрабатываемой детали.

УХОД И ОБСЛУЖИВАНИЕ

Перед проведением профилактического обслуживания всегда убедитесь, что инструмент выключен и инструмент отключен от сетиэлектропитания.

Очистка пилы

После каждого использования отключайте пилу от источника питания и дайте ей полностью остыть. Используйте мягкую щетку или ткань, чтобы удалить опилки, мусор и любые накопления с пильного диска, опорной плиты и вентиляционных отверстий. Избегайте использования агрессивных химикатов или растворителей, которые могут повредить инструмент.

Проверка пильного диска

Регулярно проверяйте пильный диск на наличие признаков износа, затупления или повреждений. Замените диск, если вы заметите тупые или сколотые зубья, так как поврежденный диск может ухудшить производительность резки и безопасность.

Угольные щетки

⚠ ВНИМАНИЕ!

Эта машина оснащена угольными щетками которые играют важную роль в её работе. Чтобы обеспечить эффективную и безопасную работу инструмента щетки требуют периодического осмотра и замены.

Угольные щетки расположены под крышками с обеих сторон инструмента. Чтобы получить доступ к ним:

1. Используйте отвертку, чтобы открутить фиксирующие болты на крышках щеток.
2. Аккуратно снимите крышки, чтобы получить доступ к угольным щеткам.
3. Осмотрите щетки на наличие износа. Если они значительно изношены или повреждены, их необходимо заменить.

Рекомендуется использовать только совместимые угольные щетки для замены. Если вы не уверены в процессе или хотите добиться оптимальных результатов, проведите обслуживание в специализированном сервисном центре. Регулярный осмотр и замена угольных щеток помогут продлить срок службы вашего электроинструмента и поддерживать его оптимальную производительность.

Хранение

Храните пилу в сухом и чистом месте, вдали от прямых солнечных лучей и экстремальных температур. По возможности используйте защитный чехол или коробку, чтобы предотвратить накопление пыли и защитить инструмент от влаги. Держите пилу в безопасном месте, вне досягаемости детей.

Периодическая проверка

Регулярно проверяйте все винты, болты и соединения, чтобы убедиться в их надежной затяжке и фиксации. Неплотные крепления могут снизить производительность инструмента и повлиять на безопасность при работе.

Для безопасной и надёжной работы инструмента помните, что ремонт, техническое обслуживание и регулировка должны производиться в авторизованных сервисных центрах с использованием только оригинальных запасных частей и расходных материалов.

ЗАЩИТА ОКРУЖАЮЩЕЙ СРЕДЫ

Заботясь о природе, электроинструменты, принадлежности и упаковку нужно сдавать на экологически чистую переработку. Не выбрасывайте электроинструменты бытовой мусор!

Только для стран ЕС:

В соответствии с европейской директивой 2012/19/EU об отработанных электрических и электронных приборах и соответствующему национальному законодательству дефектные или отслужившие свой срок аккумуляторные батареи и электронные приборы подлежат сбору с целью их последующей экологически безопасной переработки.

При неправильной утилизации отработанные электрические и электронные приборы могут оказать вредное воздействие на окружающую среду и здоровье человека из-за возможного присутствия в них опасных веществ.

DE | DEUTSCH
KREISSÄGE KR1400
BEDIENUNGSANLEITUNG

TECHNISCHE DATEN

Modell	KR1400
Nennspannung (V Wechselstrom)	220-240
Frequenz (Hz)	50
Nennleistung (W)	1400
Leerlaufdrehzahl (min-1)	5400
Scheibendurchmesser (mm)	185
Aufnahmebohrung (mm)	20
Scheibendicke (mm)	1.4
Zahnanzahl	24
Maximale Drehzahl für Scheibe (U/min)	7000
Maximale Schnitttiefe (mm) 90° 45°	 63 46
Abmessungen der Auflageplatte (mm)	300x140
Die Schallpegelwerte wurden gemäß EN 62841-2-5 bestimmt:	
Schalldruckpegel (dB(A)) Gemessener Schallleistungspegel (dB(A)) Fehler K (dB(A))	LpA=93 LwA=104 K=3
Gesamtvibrationswerte und Fehler K wurden gemäß EN 62841-2-5 bestimmt:	
Vibrationspegel (m/s²) Hauptgriff Zusatzgriff Fehler K (m/s²)	 5.543 3.922 1.5
Schutzart	IPX0
Schutzklasse	II
EPTA-Gewicht (kg)	5
Gewicht (einschließlich kompletter Lieferumfang) (kg)	5.625
Kabellänge (m)	3

WARNUNG: Die angegebenen Vibrations- und Geräuschpegel entsprechen den Hauptanwendungsbereichen des Werkzeugs. Wenn das Werkzeug jedoch für andere Zwecke, mit anderem Zubehör oder in schlechtem technischem Zustand verwendet wird, können die Geräusch- und Vibrationspegel abweichen. Dies kann die Belastung während der gesamten Arbeitszeit erheblich

erhöhen. Die Geräusch- und Vibrationspegel variieren je nach

Art der Verwendung des Elektrowerkzeugs und können die in diesem Informationsblatt angegebenen Werte überschreiten. Diese Schall- und Vibrationswerte können zum Vergleich eines Werkzeugs mit einem anderen und zur vorläufigen Bewertung der Belastung verwendet werden. Eine genaue Belastungsbewertung muss auch die Zeiten berücksichtigen, in denen das Werkzeug ausgeschaltet oder eingeschaltet, aber nicht verwendet wird. Dies kann die Gesamtbelastung während der Arbeitszeit erheblich reduzieren. Bestimmen Sie zusätzliche Sicherheitsmaßnahmen zum Schutz des Bedieners, wie z. B.: Wartung des Werkzeugs und des Zubehörs, Erwärmung der Hände, Verwendung von Gehörschutz und Organisation des Arbeitsablaufs.

TEILEBESCHREIBUNG (*ABB. 1)*

1. Beweglicher Scheibenschutz
2. Fester Scheibenschutz
3. Griff zum Öffnen des beweglichen Schutzes
4. Scheibendruckscheibe
5. Druckschraube
6. Sägeblatt
7. Auflageplatte
8. Bohrung für Parallelanschlag
9. Motorgehäuse
10. Kohlebürstenabdeckung
11. Hauptgriff
12. Zusatzgriff (vorne)
13. Griff zur Fixierung
14. Schraube zur Fixierung des Neigungswinkels
15. Netzkabel
16. Sicherungstaste
17. Ein-/Ausschalter
18. Neigungswinkel-Fixierschraube (hinten)
19. Neigungswinkel-Skala
20. Parallelanschlag-Fixierschraube
21. Spindelarretierung
22. Schnitttiefenskala

LIEFERUMFANG*

1. Bedienungsanleitung
2. Kreissäge
3. Spezialschlüssel
4. Ersatz-Kohlebürsten
5. Parallelanschlag
6. Staubsaugeradapter

**Bitte beachten Sie, dass der Verpackungsinhalt je nach Kaufland variieren kann. Für genaue Informationen zum Lieferumfang wenden Sie sich bitte an lokale Händler.*

Die Kreissäge Procraft KR1400 ist ein zuverlässiges Werkzeug zum Sägen von Holz, das für den Heimgebrauch konzipiert ist. Sie gewährleistet präzise und saubere Schnitte, was sie ideal für Reparaturen, Möbelherstellung und andere Heimprojekte macht.

Dank ergonomischer Griffe und eines intuitiven Systems zur Einstellung von Neigungswinkel und Schnitttiefe ist die Säge bequem und einfach zu bedienen. Bewegliche und feste Schutzhauben am Sägeblatt erhöhen die Sicherheit und schützen den Benutzer vor möglichen Verletzungen.

SICHERHEITSHINWEISE

ACHTUNG! Lesen Sie alle Sicherheitshinweise, Anweisungen, Abbildungen und technischen Daten, die mit dieser Elektromaschine geliefert werden. Die Nichtbeachtung der folgenden Anweisungen kann zu elektrischem Schlag und/oder schweren Verletzungen führen.

Bewahren Sie alle Warnhinweise und Anleitungen zur späteren Bezugnahme auf.

Der Begriff „Elektromaschine“ oder „Elektrowerkzeug“ in diesen Warnhinweisen bezieht sich auf Ihre netzbetriebene oder akkubetriebene (kabellose) Elektromaschine.

SYMBOLERKLÄRUNGEN UND ZEICHEN

Allgemeine Gefahrenwarnung

Konformität mit den grundlegenden Sicherheitsnormen, die für die europäischen Richtlinien gelten.

Eurasisches Konformitätszeichen.

der Schnitttiefe

Ukrainisches Konformitätszeichen.

Tragen Sie stets eine Schutzbrille - schützt die Augen vor Partikeln und Sägespänen.

Tragen Sie eine Staubschutzmaske - verhindert das Einatmen von Holzpartikeln.

Tragen Sie Gehörschutz - schützt das Gehör vor übermäßigem Lärm.

BESONDERE SICHERHEITSHINWEISE FÜR KREISSÄGEN

SICHERHEITSHINWEISE FÜR ALLE ARBEITSVORGÄNGE

1. Vermeiden Sie, dass Hände in den Sägebereich gelangen, und berühren Sie nicht die Sägeblatt. Halten Sie die zweite Hand am Zusatzgriff oder am Motorgehäuse. Das Halten der Säge mit beiden Händen hilft, sie vor Schnittverletzungen durch das Sägeblatt zu schützen. Das Eindringen der Hand in den Sägebereich kann zu schweren Verletzungen durch das rotierende Sägeblatt führen.
2. Halten Sie die Hände nicht unter das Werkstück. Der Schutzhaube kann nicht vor Kontakt mit dem Sägeblatt unterhalb des Werkstücks schützen, was zu versehentlichem Berühren des Blattes und Verletzungen führen kann.
3. Stellen Sie die Schnitttiefe entsprechend der Dicke des Werkstücks ein. Das Sägeblatt darf nicht mehr als die volle Zahnhöhe aus dem Werkstück herausragen. Eine falsche Einstellung der Schnitttiefe kann zum Verklemmen des Blattes führen, was das Risiko eines Rückschlags und Kontrollverlusts über die Säge erhöht.

   Lesen Sie die Anweisungen

   des Werkstücks ein. Das Sägeblatt darf nicht mehr als die volle Zahnhöhe aus dem Werkstück herausragen. Eine falsche Einstellung der Schnitttiefe kann zum Verklemmen des Blattes führen, was das Risiko eines Rückschlags und Kontrollverlusts über die Säge erhöht.
4. Halten Sie das Werkstück nicht in der Hand oder auf den Knien. Befestigen Sie es auf einer stabilen Unterlage. Dies ist wichtig, um das Risiko eines Kontakts mit dem Sägeblatt zu minimieren und die Gefahr bei einem Verklemmen zu verringern. Ein nicht befestigtes Werkstück kann verrutschen, was die Wahrscheinlichkeit eines Verklemmen und Rückschlags erhöht.
5. Halten Sie die Säge nur an isolierten Griffbereichen, wenn Kontakt mit elektrischen Leitungen möglich ist. Bei Berührung von elektrischen Leitungen können metallische Teile der Säge unter Spannung stehen, was für den Bediener gefährlich ist, da ein elektrischer Schlag bei Kontakt mit nicht isolierten Teilen der Säge möglich ist.
6. Verwenden Sie beim Längsschnitt stets einen Anschlag oder eine gerade Führungsschiene. Dies erhöht die Genauigkeit und verringert das Risiko eines Verklemmen. Das Fehlen einer Führung erhöht das Risiko eines Verklemmen des Blattes, was zum Kontrollverlust über die Säge führen kann.
7. Verwenden Sie Sägeblätter mit passendem Durchmesser und korrektem Bohrungsdurchmesser. Ungeeignete Blätter können vibrieren und zum Kontrollverlust über die Säge führen. Die Verwendung ungeeigneter Blätter führt zu Unwucht und instabiler Funktion, was bei hohen Drehzahlen gefährlich ist.
8. Verwenden Sie keine beschädigten oder ungeeigneten Scheiben und Schrauben zur Befestigung des Sägeblatts. Diese Teile sind speziell für diese Säge entwickelt, um Sicherheit zu gewährleisten. Ungeeignete Befestigungen können das Blatt lockern und zu dessen Verschiebung führen, was zu unvorhersehbaren Unfällen führen kann.
9. Verwenden Sie keine Schleifscheiben mit dieser Säge. Die Säge ist nur für den Betrieb mit Sägeblättern vorgesehen, und die Verwendung von Schleifscheiben kann gefährliche Zustände verursachen. Schleifscheiben können brechen oder die Funktion der Säge beeinträchtigen, was zu Verletzungen führen kann.

SICHERHEITSBEDINGUNGEN FÜR DEN UNTEREN SCHUTZHAUBE

1. Überprüfen Sie vor Gebrauch die Funktionstüchtigkeit des unteren Schutzhaubes. Stellen Sie sicher, dass der untere Schutzhaube sich ohne Verklemmen öffnen und schließen lässt. Fixieren Sie ihn niemals in geöffneter Position, da eine fehlerhafte Funktion des Schutzhaubes das Risiko eines Kontakts mit dem Sägeblatt und Verletzungen erhöht.
2. Wenn die Säge gefallen ist, kann sich der Schutzhaube verformen.

Prüfen Sie seine Bewegung mit dem Griff des Schutzhaubes und stellen Sie sicher, dass er sich frei bewegt und das Blatt oder andere Teile der Säge nicht berührt. Diese Prüfung ist nach jeder Änderung des Schnittwinkels oder der Schnitttiefe durchzuführen.

3. Das manuelle Öffnen des unteren Schutzhaubes ist nur in Ausnahmefällen erlaubt, z. B. bei Tauchschnitten oder komplizierten Schnitten. In solchen Fällen verwenden Sie den Griff des Schutzhaubes und lassen Sie ihn sofort los, sobald das Blatt in das Material eintaucht.

Für alle anderen Schnittarten muss sich der Schutzhaube automatisch öffnen.

4. Überprüfen Sie die Funktion der Feder des unteren Schutzhaubes. Wenn der Schutzhaube und die Feder nicht ordnungsgemäß funktionieren, legen Sie die Arbeit nieder und führen Sie eine Wartung des Werkzeugs durch, da ein beschädigter Schutzmechanismus klemmen und zu einem versehentlichen Kontakt mit dem Blatt führen kann.
5. Lassen Sie die Säge nicht mit offenem unteren Schutzhaube auf der Arbeitsfläche liegen. Das Sägeblatt, das aufgrund der Trägheit weiterläuft, kann die Oberfläche berühren und zu unkontrollierten Bewegungen der Säge führen, was eine Gefahr für den Benutzer und andere darstellt.

WEITERE SICHERHEITSMASSNAHMEN

1. Stecken Sie keine Finger oder andere Körperteile in den Späneauswurf. Es besteht Verletzungsgefahr durch das rotierende Sägeblatt.
2. Führen Sie keine Metalltrennungen durch. Funken von erhitzten Metallpartikeln können Brände verursachen.
3. Heben Sie die Säge während des Betriebs nicht über den Kopf.
4. Verwenden Sie das Werkzeug nicht in stationärer Position, zum Beispiel indem Sie es an einer Werkbank befestigen.

Ursachen für Rückschlag und Warnungen

Rückschlag ist eine plötzliche Reaktion, die auftritt, wenn die Sägeblattklinge blockiert oder verkantet und kann zu einer unkontrollierten Bewegung der Säge in Richtung des Bedieners führen. Das Verklemmen der Klinge oder eine Einschränkung ihres Laufs kann einen „Rückschlag“ verursachen, bei dem die Säge zurückgeworfen wird. Eine Verkanten oder Verbiegen der Sägeblattklinge führt dazu, dass die hintere Zahnkante der Klinge am Werkstück hängen bleiben kann, was den Rückschlag der Säge in Richtung des Bedieners auslöst.

1. Halten Sie die Säge fest mit beiden Händen und stehen Sie seitlich zur Schnittlinie. Dies hilft, die Rückschlagkräfte zu kontrollieren und verhindert, dass die Säge auf einer Linie mit dem Bediener verläuft. Die Missachtung dieser Regel erhöht das Verletzungsrisiko, da der Bediener bei einem Rückschlag die Kontrolle über die Säge verlieren kann.
2. Bei Blockierung der Klinge lassen Sie sofort den Einschaltknopf los und halten Sie die Säge an Ort und Stelle, bis die Klinge vollständig zum Stillstand gekommen ist. Ziehen Sie die Säge nicht aus dem Schnitt, solange die Klinge sich noch dreht, da der Versuch, die Säge vor dem Stillstand der Klinge herauszuziehen, zu einem „Rückschlag“ und plötzlichem Zurückwerfen der Säge führen kann.
3. Vor dem Einschalten der Säge, die sich im Werkstück befindet, stellen Sie sicher, dass die Zähne der Klinge das Material nicht berühren. Andernfalls kann beim erneuten Starten der Säge ein „Rückschlag“ auftreten, der das Risiko eines unkontrollierten Zurückwerfens der Säge beim Start erhöht.
4. Fixieren Sie dünne und lange Werkstücke sicher auf beiden Seiten der Schnittlinie, um Rückschläge zu vermeiden. Verwenden Sie Stützen, um ein Durchbiegen des Materials zu verhindern, da eine unsachgemäße Befestigung langer Teile zu deren Verschiebung und zum Verklemmen der Klinge führen kann.
5. Verwenden Sie keine stumpfen oder beschädigten Sägeblätter. Abgenutzte oder falsch geschärfte Zähne erzeugen übermäßige Reibung, was das Risiko des Verklemmen der Klinge und Rückschläge erhöht.
6. Stellen Sie vor Arbeitsbeginn sicher, dass Schnitttiefe und Schnittwinkel richtig eingestellt sind. Änderungen dieser Parameter während des Betriebs können zum Verklemmen der Klinge und zu einem plötzlichen Ruck der Säge führen.
7. Seien Sie besonders vorsichtig bei Tauchschnitten oder Schnitten an Stellen mit unsichtbaren Hindernissen. Die Klinge kann auf verborgene Objekte stoßen, was zu ihrem Verklemmen und einem Rückschlag des Werkzeugs führt.

STROMVERSORGUNG

Das Werkzeug muss an ein Netz mit der auf dem Typenschild angegebenen Spannung angeschlossen werden. Die Verwendung von Strom mit niedrigerer Spannung kann zu einer Überlastung des Werkzeugs führen. Stromart - Wechselstrom, einphasig. Gemäß europäischen Normen verfügt das Werkzeug über einen doppelten Schutz gegen Stromschlag und kann daher an nicht geerdete Steckdosen angeschlossen werden.

VERWENDUNG

ACHTUNG!

Stellen Sie beim Anbringen und Abnehmen von Zubehör sicher, dass das Werkzeug AUSGESCHALTET ist und das Kabel nicht an das Netz angeschlossen ist.

Montage

Montage oder Austausch des Sägeblatts

1. Stellen Sie sicher, dass die Säge von jeglicher Stromquelle getrennt ist, um ein unbeabsichtigtes Einschalten während der Montage zu verhindern.
2. Blockieren Sie die Spindel, indem Sie die Spindelarretierungstaste (21) drücken, um ein Drehen zu verhindern.
3. Lösen Sie die Spannschraube (5) mit dem Spezialschlüssel, indem Sie sie gegen den Uhrzeigersinn drehen.
4. Bewegen Sie die bewegliche Abdeckung (1) so, dass sie vollständig in die Schutzabdeckung (2) eingefahren ist.
5. Entfernen Sie die alte Klinge (falls ein Austausch erfolgt) und setzen Sie die Spannscheibe (4) auf die Spindel.
6. Setzen Sie das neue Sägeblatt (6) ein und achten Sie darauf, dass die Drehrichtung mit den Pfeilen am Sägengehäuse übereinstimmt.
7. Setzen Sie die Spannscheibe (4) über das neue Blatt.
8. Befestigen Sie das Blatt, indem Sie die Spannschraube (5) im Uhrzeigersinn mit dem Spezialschlüssel anziehen.
9. Überprüfen Sie die Stabilität des Blattes, um sicherzustellen, dass es korrekt montiert und spielfrei ist, bevor Sie mit der Arbeit beginnen.

Montage des Parallelanschlags

1. Suchen Sie das Loch für den Parallelanschlag (8) an der Auflageplatte.
2. Setzen Sie den Parallelanschlag in das Loch ein und stellen Sie seine Position auf die gewünschte Breite ein, abhängig vom Abstand, den Sie vom Rand des Werkstücks einhalten möchten.
3. Fixieren Sie den Parallelanschlag, indem Sie die Fixierschraube des Parallelanschlags (20) anziehen, um ein Verrutschen während des Schneidens zu verhindern.

Einstellung des Schnittwinkels

1. Suchen Sie die Fixierschrauben für den Neigungswinkel (14, 18), die vorne und hinten an der Säge angebracht sind.
2. Lösen Sie die Schrauben, indem Sie sie gegen den Uhrzeigersinn drehen.
3. Stellen Sie den gewünschten Winkel ein, indem Sie die Säge in die gewünschte Position neigen und die Winkelskala (19) für die Genauigkeit verwenden.
4. Ziehen Sie die Fixierschrauben für den Neigungswinkel im Uhrzeigersinn an, um das Blatt im gewählten Winkel zu fixieren.
5. Überprüfen Sie die Einstellung erneut, um sicherzustellen, dass der Winkel fixiert und stabil ist, bevor Sie mit dem Schneiden beginnen.

Einstellung der Schnitttiefe

1. Suchen Sie den Hebel zur Tiefeneinstellung (13), der sich in der Nähe der Auflageplatte (7) befindet.
2. Lösen Sie den Hebel zur Tiefeneinstellung, indem Sie ihn zum Entriegeln ziehen.
3. Verwenden Sie die Tiefeneinstellungsskala (22), um die gewünschte Schnitttiefe einzustellen. Beachten Sie: Die Werte auf der Skala entsprechen der Schnitttiefe bei einem Winkel von 90° (ohne Neigung).
4. Heben oder senken Sie die Auflageplatte, um die Schnitttiefe einzustellen, und achten Sie darauf, dass die Klinge leicht über die Dicke des Werkstücks hinausragt.
5. Fixieren Sie den Hebel zur Tiefeneinstellung, indem Sie ihn in die Ausgangsposition zurückdrehen, um die Einstellung zu sichern.
6. Stellen Sie sicher, dass die Schnitttiefe korrekt eingestellt, der Hebel sicher fixiert und die Klinge auf die erforderliche Länge herausragt, bevor Sie mit dem Schneiden beginnen.

Einschaltvorgang

ACHTUNG!

Überprüfen Sie vor der Verwendung des Werkzeugs stets die Funktionsfähigkeit des Schalters. Nach Loslassen muss der Schalter leicht in die Position „Aus“ zurückkehren.

1. Drücken Sie die Sicherungstaste (16), um die Einschalttaste zu entriegeln. Dieser Schritt verhindert ein unbeabsichtigtes Einschalten der Säge.
2. Schalten Sie die Säge ein, indem Sie die Einschalttaste (17) drücken. Halten Sie die Taste während des Betriebs gedrückt.
3. Zum Ausschalten der Säge lassen Sie die Einschalttaste (17) los. Das Werkzeug beginnt anzuhalten, und der Schalter sollte

automatisch in die Position „Aus“ zurückkehren.

Verwendung der Säge

1. Stellen Sie sicher, dass der Arbeitsbereich sauber, gut beleuchtet und nicht überfüllt ist. Befestigen Sie das Werkstück auf einer stabilen Oberfläche, um ein Verrutschen während des Schneidens zu verhindern.
2. Setzen Sie die Säge auf das Werkstück, so dass die Auflageplatte (7) eben aufliegt. Richten Sie die Sägeblattlinie mit der Schnittlinie aus.
3. Schalten Sie die Säge nach dem Aufsetzen ein und lassen Sie das Sägeblatt die volle Drehzahl erreichen, bevor Sie mit dem Schneiden beginnen. Dies hilft, einen gleichmäßigen und präzisen Schnitt auszuführen und verringert das Risiko des Verklemmen oder Blockierens des Sägeblatts im Material.
4. Führen Sie die Säge mit gleichmäßigen, kontrollierten Bewegungen entlang der markierten Linie,

wobei Sie das Sägeblatt die Arbeit ohne übermäßigen Druck verrichten lassen. Für Längsschnitte stellen Sie den Parallelanschlag (20) ein und verwenden ihn für mehr Genauigkeit und Kontrolle.

5. Nach Beendigung des Schnitts lassen Sie die Einschalttaste los und warten Sie, bis das Sägeblatt vollständig zum Stillstand gekommen ist, bevor Sie die Säge vom Werkstück heben. Vermeiden Sie es, die Säge anzuheben, während das Sägeblatt noch rotiert, um Rückschlagrisiken zu vermeiden.
6. Trennen Sie die Säge vom Stromnetz, lassen Sie sie bei Bedarf abkühlen und reinigen Sie das Sägeblatt sowie die Komponenten der Säge von Rückständen oder Staub. Überprüfen Sie das Werkzeug auf Verschleiß oder Wartungsbedarf vor der Lagerung.

Verwendung des Parallelanschlags

1. Stellen Sie die Säge so auf, dass die Auflageplatte eben auf der Werkstück liegt, und richten Sie den Parallelanschlag an der Kant des Materials aus. Der Anschlag hilft, einen geraden und gleichmäßigen Schnitt entlang der Kante zu führen.
2. Schalten Sie die Säge nach dem Einstellen ein und lassen Sie das Sägeblatt die volle Drehzahl erreichen. Führen Sie dann die Säge entlang der markierten Linie, wobei der Parallelanschlag den gleichmäßigen Abstand zur Kante des Werkstücks hält.
3. Üben Sie einen sanften, gleichmäßigen Druck in Richtung des Parallelanschlags aus, während Sie der Schnittlinie folgen. Dies hilft der Säge, auf der gewünschten Bahn zu bleiben und einen geraden und präzisen Schnitt zu gewährleisten.
4. Nach Beendigung des Schnitts lassen Sie die Einschalttaste los und warten Sie, bis das Sägeblatt vollständig zum Stillstand gekommen ist, bevor Sie die Säge vom Werkstück heben.

PFLEGE UND WARTUNG

Vor der Durchführung von Wartungsarbeiten stellen Sie stets sicher, dass das Werkzeug ausgeschaltet und vom Stromnetz getrennt ist.

Kohlebürsten

ACHTUNG!

Reinigung der Säge

Schalten Sie die Säge nach jedem Gebrauch vom Stromnetz ab und lassen Sie sie vollständig abkühlen. Verwenden Sie eine weiche Bürste oder ein Tuch, um Späne, Schmutz und Ablagerungen vom Sägeblatt, der Auflageplatte und den Lüftungsöffnungen zu entfernen. Vermeiden Sie den Einsatz aggressiver Chemikalien oder Lösungsmittel, die das Werkzeug beschädigen könnten.

Überprüfung des Sägeblatts

Überprüfen Sie das Sägeblatt regelmäßig auf Verschleiß, Abstumpfung oder Beschädigungen. Ersetzen Sie das Blatt, wenn Sie stumpfe oder abgebrochene Zähne feststellen, da ein beschädigtes Blatt die Schneidleistung und Sicherheit beeinträchtigen kann.

Kohlebürsten

ACHTUNG!

Diese Maschine ist mit Kohlebürsten ausgestattet, die eine wichtige Rolle im Betrieb spielen. Um eine effektive und sichere Funktion des Werkzeugs zu gewährleisten, müssen die Bürsten regelmäßig überprüft und bei Bedarf ausgetauscht werden.

Die Kohlebürsten befinden sich unter den Abdeckungen auf beiden Seiten des Werkzeugs. Um Zugang zu erhalten:

- ◊ Verwenden Sie einen Schraubendreher, um die Befestigungsschrauben der Bürstenabdeckungen zu lösen.
- ◊ Entfernen Sie vorsichtig die Abdeckungen, um Zugang zu den Kohlebürsten zu erhalten.
- ◊ Untersuchen Sie die Bürsten auf Verschleiß. Sind sie stark abgenutzt oder beschädigt, müssen sie ersetzt werden.

Es wird empfohlen, nur kompatible Kohlebürsten als Ersatz zu verwenden. Wenn Sie sich unsicher sind oder optimale Ergebnisse erzielen möchten, lassen Sie die Wartung in einem autorisierten Servicezentrum durchführen. Regelmäßige Inspektion und Austausch der Kohlebürsten verlängern die Lebensdauer Ihres Elektrowerkzeugs und erhalten seine optimale Leistung.

Lagerung

Bewahren Sie die Säge an einem trockenen und sauberen Ort auf, fern von direkter Sonneneinstrahlung und extremen Temperaturen. Verwenden Sie nach Möglichkeit eine Schutzhülle oder einen Koffer, um Staubansammlungen zu vermeiden und das Werkzeug vor Feuchtigkeit zu schützen. Halten Sie die Säge an einem sicheren Ort außerhalb der Reichweite von Kindern.

Periodische Überprüfung

Überprüfen Sie regelmäßig alle Schrauben, Bolzen und Verbindungen, um sicherzustellen, dass sie fest angezogen und gesichert sind. Lose Befestigungen können die Leistung des Werkzeugs beeinträchtigen und die Sicherheit während der Arbeit gefährden.

Für einen sicheren und zuverlässigen Betrieb des Werkzeugs beachten Sie, dass Reparaturen, Wartungen und Einstellungen nur in autorisierten Servicezentren mit Verwendung ausschließlich originaler Ersatzteile und Verbrauchsmaterialien durchgeführt werden sollten.

UMWELTSCHUTZ

Im Sinne des Umweltschutzes müssen Elektrowerkzeuge, Zubehör und Verpackungen einer umweltgerechten Entsor zugeführt werden. Werfen Sie Elektrowerkzeuge nicht in

Nur für EU-Länder:

Gemäß der europäischen Richtlinie 2012/19/EU über Elektro- und Elektronik-Altgeräte sowie den entsprechenden nationalen Rechtsvorschriften sind defekte oder ausgediente elektronische Geräte einer Sammlung zur weiteren umweltgerechten Entsorgung zuzuführen.

Bei unsachgemäßer Entsorgung können ausgediente Elektro- und Elektronikgeräte aufgrund möglicher gefährlicher Stoffe schädliche Auswirkungen auf die Umwelt und die menschliche Gesundheit haben.

EN CE DECLARATION OF CONFORMITY

We, Vega Trade Company Limited, as the responsible manufacturer declare Circular saw

TM Procraft KR1400

Are of series production[1] and confirm to the following European Directives and are manufactured in accordance with the following standards or standardized documents: [2]

Technical documentation has been supported by: VEGA TRADE COMPANY LIMITED, add. Room 212, 2nd F., Building 11, No. 898 Lingshan Road, Shanghai, PRC. MADE IN PRC. E-mail: vegatools@163.com

[3] Authorized representative able to compile the technical documentation

CZ PROHLÁŠENÍ O SHODĚ

My, Vega Trade Company Limited, jakožto zodpovědný výrobce prohlašujeme, že Okružní pila

TM Procraft KR1400

Jsou ze sériové výroby[1] a v souladu s těmito evropskými směrnicemi, a vyrobeny v souladu s následujícími normami nebo standardizovanými dokumenty: [2]

Technická dokumentace byla podporena: VEGA TRADE COMPANY LIMITED, add. Room 212, 2nd F., Building 11, No. 898 Lingshan Road, Shanghai, PRC. VYROBENO V PRC. E-mail: vegatools@163.com

CZECH REPUBLIC IMPORTER VEGA TOOLS s.r.o.
IČO: 07594470 DIČ: CZ07594470
Sídlo firmy: Křižovnická 86/6, Staré Město, 110 00 Praha.
Sklad a prodejna: Klejnarská 92, 280 02 Kolín IV
Tel: +420778752534 E-mail: info@procraft.cz Web: www.procraft.cz

[3] Autorizovaná osoba pověřená schvalováním technické dokumentace

SK VYHLÁSENIE O ZHODE

My, Vega Trade Company Limited, ako zodpovedný výrobca vyhlasujeme, že Okružná píla

TM Procraft KR1400

Sú zo sériovej výroby[1] a v súlade s týmito európskymi smernicami, a vyrobené v súlade s nasledujúcimi normami alebo štandardizovanými dokumentmi: [2]

Technická dokumentácia bola podporená: VEGA TRADE COMPANY LIMITED, add. Room 212, 2nd F., Building 11, No. 898 Lingshan Road, Shanghai, PRC. VYROBENO V ČĽR. E-mail: vegatools@163.com

[3] Autorizovaný zástupca schopný predložiť technickú dokumentáciu

PL DEKLARACJA ZGODNOŚCI WE

My, Vega Trade Company Limited, jako odpowiedzialny producent oświadczamy że Pilarka tarczowa

TM Procraft KR1400

Są produkowane seryjnie[1] i są zgodne z następującymi dyrektywami europejskimi, wyprodukowane zgodnie z następującymi normami lub znormalizowanymi dokumentami: [2]

Dokumentację techniczną dostarcza firma VEGA TRADE COMPANY LIMITED, add. Room 212, 2nd F., Building 11, No. 898 Lingshan Road, Shanghai PRC. WYPRODUKOWANO W PRC. E-mail: vegatools@163.com

[3] Upoważniony przedstawiciel posiadający dostęp do dokumentacji technicznej

BG ДЕКЛАРАЦИЯ ЗА СЪОТВЕТСТВИЕ

Wir, Vega Trade Company Limited, erklären in eigener Verantwortung, dass die Kreissäge

TM Procraft KR1400

Gemäß der technischen Beschreibung entspricht das Produkt[1] allen anwendbare Anforderungen der folgenden Richtlinien und harmonisierten Normen: [2]

Technische Dokumentation: VEGA TRADE COMPANY LIMITED, add. Room 212, 2nd F., Building 11, No. 898 Lingshan Road, Shanghai, PRC. HERGESTELLT IN CHINA. E-Mail: vegatools@163.com

IMPORT: Elephant Tools GmbH. Registrierte Adresse: Bulgarien, 1799 Sofia, Mladost 2, Bl 261A, Eingang 2, 4. Etage, Wohnung 12. Lager- und Serviceadresse: Stadt Bozhurish Europa-Boulevard 10, 2227, Lager Nr. 15.

~~Autorisierter Vertreter, der die technische Dokumentation erstellen kann~~

RO DECLARAȚIA CE DE CONFORMITATE

Noi, Vega Trade Company Limited, în calitate de producător declarăm Fierăstrău circular

TM Procraft KR1400

Sunt fabricate in serie[1] și confirmă următoarele directive europene, sunt fabricate în conformitate cu următoarele standarde sau documente standardizate: [2]

Documentația tehnică a fost susținută de: VEGA TRADE COMPANY LIMITED, add. Room 212, 2nd F., Building 11, No. 898 Lingshan Road, Shanghai, PRC. FABRICATE ÎN RPC. E-mail: vegatools@163.com

[3] Reprezentant autorizat în masura sa intocmeasca documentatia tehnica

HU CE MEGFELELŐSÉGI NYILATKOZAT

Mi, Vega Trade Company Limited, mint felelős gyártó, ezennel kijelentjük, hogy az Körfűrész

TM Procraft KR1400

Sorozatgyártásban kerül[1] gyártásra és megfelel a következő EK direktívák előírásainak: Következő szabványoknak vagy szabványosított dokumentumoknak megfelelően kerül gyártásra: [2]

Műszaki dokumentáció: VEGA TRADE COMPANY LIMITED, add. Room 212, 2nd F., Building 11, No. 898 Lingshan Road, Shanghai, PRC FABRICATIN IN RPC E-mail: vegatools@163.com

[3] Műszaki dokumentáció összeállításáért felelős személy

RU CE ДЕКЛАРАЦИЯ СООТВЕТСТВИЯ

Wir, Vega Trade Company Limited, als verantwortlicher Hersteller erklären, dass die Kreissäge

TM Procraft KR1400

Werden serienmäßig hergestellt[1] und entsprechen den folgenden europäischen Richtlinien und werden gemäß den folgenden Normen oder standardisierten Dokumenten gefertigt: [2]

Техническая документация предоставляется компанией: VEGA TRADE COMPANY L адрес: Оф. 212, 2-й этаж, зд. 11, № 898, Лингшан Роад, Шанхай, КНР. ПРОИЗВЕДЕНО E-mail: vegatools@163.com

3 Авторизованный представитель, способный предоставить техническую документаци

DE CE KONFORMITÄTSERKLÄRUNG

Wir, Vega Trade Company Limited, als verantwortlicher Hersteller erklären, dass die Kreissäge

TM Procraft KR1400

Wird serienmäßig hergestellt[1] und entspricht den folgenden europäischen Richtlinien sowie wird gemäß folgenden Normen oder standardisierten Dokumenten hergestellt: [2]

Technische Dokumentation wird bereitgestellt von der Firma: VEGA TRADE COMPANY LIMITED, Adresse: Büro 212, 2. Etage, Gebäude 11, Nr. 898, Lingshan Road, Shanghai, VR China. HERGESTELLT IN DER VR CHINA. E-mail: vegatools@163.com

3 Autorisierter Vertreter, der in der Lage ist, technische Dokumentation bereitzustellen

[1]: 000000019999999

[2]: 2006/42/EC

EN62841-1:2015/A11:2022
EN 62841-2-5:2014

Mr Bao Junhua
Production Line Manager

[3]: Jan Paluchnik
VEGA TOOLS s.r.o.,
Krizovnická 86/6,
Stare Mesto,
11000 Prague,
Czech Republic

2014/30/EU

EN IEC 55014-1:2021
EN IEC 55014-2:2021
EN IEC 61000-3-2:2019/A1:2021
EN 61000-3-11:2019

PRO·CRAFT

2011/65/EU
(and its amendment 2015/863/EU)

EN IEC 63000:2018